BX-S
BX-SH B3

Instruction for use

Hilti Corporation, Feldkircherstrasse 100,
FL-9494 Schaan, www.hilti.group
Phone: +423 234 21 11 | Fax: +423 234 29 65
Hilti = registered trademark of Hilti Corporation, Schaan
2313452-11.2022

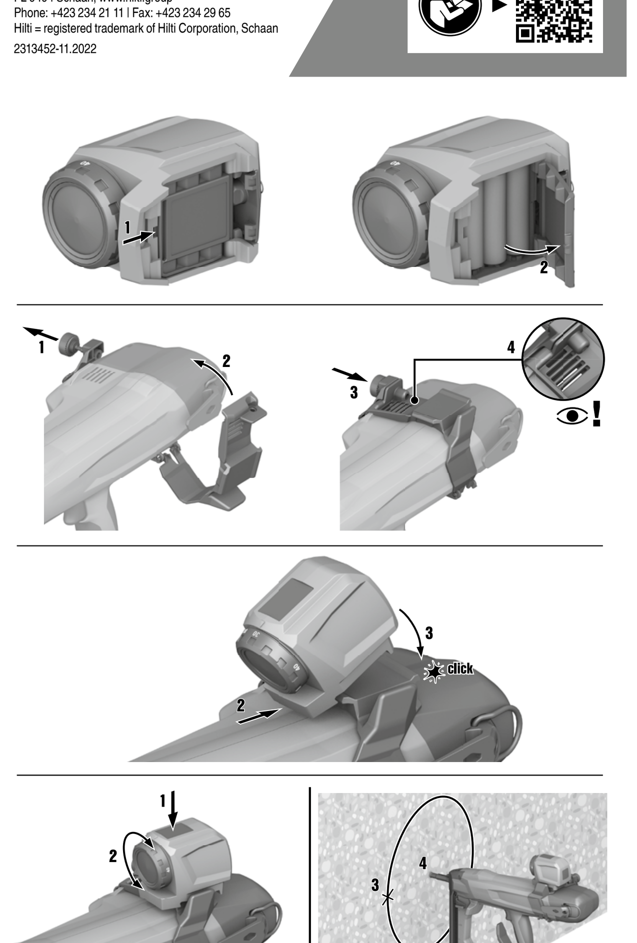

de

1 Angaben zur Dokumentation

1.1 Zu dieser Bedienungsanleitung

• Lesen Sie vor Inbetriebnahme dieses Dokument und die ausführliche Bedienungsanleitung durch. Dies ist Voraussetzung für sicheres Arbeiten und störungsfreie Handhabung. Die ausführliche Bedienungsanleitung sowie weiterführende Informationen zu Bedienung, Technik, Umwelt und Recycling finden Sie unter folgendem Link: qr.hilti.com/manual/?id=2313452 • Beachten Sie die Sicherheits- und Warnhinweise in dieser Dokumentation, der ausführlichen Bedienungsanleitung und auf dem Produkt. • Bewahren Sie die Bedienungsanleitung immer am Produkt auf und geben Sie es nur mit dieser Anleitung an andere Personen weiter.

1.2 Auf dem Produkt

Laser-Information

LASER 1

Laserklasse 1, basierend auf der Norm IEC/EN 60825-1:2014 und entspricht CFR 21 § 1040 (Laser Notice 56).

2 Sicherheit

2.1 Allgemeine Sicherheitshinweise

⚠ **WARNUNG! Lesen Sie alle Sicherheitshinweise und Anweisungen.** Von diesem Produkt können Gefahren ausgehen, wenn es unsachgemäß behandelt wird. Versäumnisse bei der Einhaltung der Sicherheitshinweise und Anweisungen können Schäden am Produkt und/oder schwere Verletzungen verursachen. Bewahren Sie alle Sicherheitshinweise und Anweisungen für die Zukunft auf.

Arbeitsplatzsicherheit

• **Halten Sie Ihren Arbeitsbereich sauber und gut beleuchtet.** Unordnung oder unbeleuchtete Arbeitsbereiche können zu Unfällen führen. • **Arbeiten Sie mit dem Produkt nicht in explosionsgefährdeter Umgebung, in der sich brennbare Flüssigkeiten, Gase oder Stäube befinden.** • **Halten Sie Kinder und andere Personen während der Benutzung des Produktes fern.** • **Verwenden Sie das Produkt nur innerhalb der definierten Einsatzgrenzen.** • **Beachten Sie Ihre landesspezifischen Unfallverhütungsvorschriften.**

Elektrische Sicherheit

• **Halten Sie das Produkt von Regen oder Nässe fern.** Eindringende Feuchtigkeit kann Kurzschlüsse, Stromschläge, Verbrennungen oder Explosionen verursachen. • **Wischen Sie das Produkt trocken, bevor Sie es im Transportbehälter verstauen.**

Sicherheit von Personen

• **Seien Sie aufmerksam, achten Sie darauf, was Sie tun und gehen Sie mit Vernunft an die Arbeit mit dem Produkt. Benutzen Sie das Produkt nicht, wenn Sie müde sind oder unter dem Einfluss von Drogen, Alkohol oder Medikamenten stehen.** Ein Moment der Unachtsamkeit beim Gebrauch des Produktes kann zu ernsthaften Verletzungen führen. • **Vermeiden Sie eine abnormale Körperhaltung. Sorgen Sie für einen sicheren Stand und halten Sie jederzeit das Gleichgewicht.** • **Tragen Sie persönliche Schutzausrüstung.** Das Tragen persönlicher Schutzausrüstung verringert das Risiko von Verletzungen. • **Machen Sie keine Sicherheitseinrichtungen unwirksam und entfernen Sie keine Hinweis- und Warnschilder.** • **Vermeiden Sie eine unbeabsichtigte Inbetriebnahme. Vergewissern Sie sich, bevor Sie Batterien einsetzen, das Produkt aufnehmen oder tragen.** • **Verwenden Sie das Produkt und Zubehör entsprechend diesen Anweisungen und so, wie es für diesen speziellen Gerätetyp vorgeschrieben ist. Berücksichtigen Sie dabei die Arbeitsbedingungen und die auszuführende Tätigkeit.** Der Gebrauch von Produkten für andere als die vorgesehenen Anwendungen kann zu gefährlichen Situationen führen. • **Wiegen Sie sich nicht in falscher Sicherheit und setzen Sie sich nicht über die Sicherheitsregeln hinweg, auch wenn Sie nach vielfachem Gebrauch mit dem Produkt vertraut sind.** Achtloses Handeln kann binnen Sekundenbruchteilen zu schweren Verletzungen führen. • **Das Produkt darf nicht in der Nähe von medizinischen Geräten eingesetzt werden.**

Verwendung und Behandlung des Produktes

• **Benutzen Sie das Produkt und Zubehör nur in technisch einwandfreiem Zustand.** • **Bewahren Sie unbenutzte Produkte außerhalb der Reichweite von Kindern auf. Lassen Sie Personen das Produkt nicht benutzen, die mit diesem nicht vertraut sind oder diese Anweisungen nicht gelesen haben.** Das Produkt ist gefährlich, wenn es von unerfahrenen Personen benutzt wird. • **Pflegen Sie das Produkt sorgfältig. Kontrollieren Sie, ob bewegliche Teile einwandfrei funktionieren und nicht klemmen, ob Teile gebrochen oder so beschädigt sind, dass die Funktion des Produktes beeinträchtigt ist. Lassen Sie beschädigte Teile vor dem Einsatz des Produktes reparieren.** Viele Unfälle haben ihre Ursache in schlecht gewarteten Produkten. • **Das Produkt darf in keinem Fall modifiziert oder manipuliert werden.** Änderungen oder Modifikationen, die nicht ausdrücklich von **Hilti** erlaubt wurden, können das Recht des Anwenders einschränken, das Produkt in Betrieb zu nehmen. • **Vor wichtigen Messungen, sowie nach einem Sturz oder anderen mechanischen Einwirkungen, müssen Sie die Genauigkeit des Produkts überprüfen.** • **Die Messergebnisse können prinzipbedingt durch bestimmte Umgebungsbedingungen beeinträchtigt werden.** Dazu gehören z. B. die Nähe von Geräten, die starke magnetische oder elektromagnetische Felder erzeugen, Vibrationen und Temperaturänderungen. • **Sich schnell ändernde Messbedingungen können die Messergebnisse verfälschen.** • **Wenn das Produkt aus großer Kälte in eine warme Umgebung gebracht wird oder umgekehrt, lassen Sie das Produkt vor dem Gebrauch akklimatisieren.** Große Wärmeunterschiede können zu Fehloperationen und falschen Messergebnissen führen. • **Stellen Sie bei der Verwendung mit Adaptern und Zubehör sicher, dass das Zubehör sicher befestigt ist.** • **Obwohl das Produkt für den harten Baustelleneinsatz konzipiert ist, sollten Sie es, wie andere optische und elektrische Produkte (Feldstecher, Brille, Fotoapparat) sorgfältig behandeln.** • **Halten Sie die angegebenen Betriebs- und Lagertemperaturen ein.**

2.2 Zusätzliche Sicherheitshinweise

• **Bei unsachgemäßem Öffnen des Produktes kann Laserstrahlung austreten, die die Klasse 1 übersteigt.** Lassen Sie das Produkt nur durch den **Hilti** Service reparieren. • Richten Sie das Produkt nicht gegen die Sonne oder andere starke Lichtquellen. • Richten Sie den Laser nicht auf andere Personen und nicht aus kurzer Distanz auf nackte Haut. • Schalten Sie das Produkt aus, wenn Sie es nicht verwenden. • Verwenden Sie das Produkt nicht in sehr heller Umgebung. Der Laserstrahl muss sichtbar bleiben. Verdunkeln oder beschatten Sie gegebenenfalls den Arbeitsbereich. • Nach einem Sturz oder anderen mechanischen Einwirkungen müssen Sie die Genauigkeit des Produkts überprüfen. • Halten Sie das Laseraustrittsfenster sauber, um Fehlmessungen zu vermeiden. • Beachten Sie die nationalen Arbeitsschutzanforderungen.

2.3 Elektromagnetische Verträglichkeit

Obwohl das Produkt die strengen Anforderungen der einschlägigen Richtlinien erfüllt, kann **Hilti** die Möglichkeit nicht ausschließen, dass das Produkt durch starke Strahlung gestört wird, was zu einer Fehloperation führen kann. In diesem Fall oder bei anderen Unsicherheiten müssen Kontrollmessungen durchgeführt werden. Ebenfalls kann **Hilti** nicht ausschließen, dass andere Geräte (z.B. Navigationseinrichtungen von Flugzeugen) gestört werden.

2.4 Sorgfältiger Umgang und Gebrauch von Batterien

• Nehmen Sie die Batterien aus dem Produkt, wenn Sie es längere Zeit nicht benutzen. Batterien können bei längerer Lagerung korrodieren und sich selbst entladen. • Stellen Sie sicher, dass Batterien nicht in die Hände von Kindern gelangen. • Mischen Sie nicht neue und alte Batterien. Ersetzen Sie immer alle Batterien gleichzeitig. Verwenden Sie keine Batterien von verschiedenen Herstellern oder mit verschiedenen Typenbezeichnungen. • Setzen Sie keine beschädigten Batterien ein. • Verwenden Sie nur den für dieses Produkt vorgesehenen Batterietyp. Der Gebrauch von anderen Batterien kann zu Verletzungen und Brandgefahr führen. • Achten Sie beim Batteriewechsel auf die richtige Polarität. Es besteht Explosionsgefahr. • Überhitzen Sie Batterien nicht und setzen Sie sie keinem Feuer aus. Batterien können explodieren und es können toxische Stoffe freigesetzt werden. • Laden Sie Batterien nicht auf. • Verlöten Sie Batterien nicht im Produkt. • Entladen Sie Batterien nicht durch Kurzschließen. Batterien können undicht werden, explodieren, brennen und Personen verletzen. • Beschädigen Sie Batterien nicht und nehmen Sie Batterien nicht auseinander. Batterien können undicht werden, explodieren, brennen und Personen verletzen.

3 Technische Daten

Genauigkeit (bei nicht angepresstem Setzgerät)	-15% ... +5%
Automatische Abschaltung	≈ 6 min
Stromversorgung	3× AABatterie (1,5 V)
Maximale Luftfeuchte ohne Kondensation	85%
Umgebungstemperatur bei Betrieb	0 °C ... 50 °C (32 °F ... 122 °F)
Lagertemperatur	-15 °C ... 70 °C (5 °F ... 158 °F)

en

1 Original operating instructions

1.1 Information about the documentation

• Before use, read through and familiarize yourself with this document and the detailed operating instructions. This is a prerequisite for safe, trouble-free handling and use of the product. To access the detailed operating instructions and obtain more information on operation, technology, environment and recycling, follow this link: qr.hilti.com/manual/?id=2313452 • Observe the safety instructions and warnings in this documentation, in the detailed operating instructions and on the product. • Always keep the operating instructions with the product and make sure that the operating instructions are with the product when it is given to other persons.

1.2 On the product

Laser information

LASER 1

Laser class 1 based on standard IEC / EN 60825-1:2014 and corresponding to CFR 21 § 1040 (Laser Notice 56).

2 Safety

2.1 General safety instructions

⚠ **WARNING! Read all safety precautions and other instructions.** This product can present hazards if handled incorrectly. Failure to comply with the safety instructions and other instructions can result in damage to the product and/or serious injury. Keep all safety precautions and instructions for future reference.

Work area safety

• **Keep your workplace clean and well lit.** Cluttered or poorly lit workplaces invite accidents. • **Do not operate the product in explosive atmospheres, such as in the presence of flammable liquids, gases or dust.** • **Keep children and other persons clear when the product is in use.** • **Use the product only within its specified limits.** • **Comply with your national accident prevention regulations.**

Electrical safety

• **Do not expose the product to rain or moisture.** Penetrating moisture can cause short circuits, electrical shock, burns or explosions. • **Wipe the product dry before stowing it in the transport container.**

Personal safety

• **Stay alert, watch what you are doing and use common sense when operating the product. Do not use the product while you are tired or under the influence of drugs, alcohol or medication.** A moment of inattention while operating the product can result in serious personal injury. • **Avoid unusual body positions. Keep proper footing and balance at all times.** • **Wear personal protective equipment.** Wearing personal protective equipment reduces the risk of injury. • **Do not render safety devices ineffective and do not remove information and warning notices.** • **Avoid accidental starting. Make sure that the product is switched off before inserting batteries and before picking it up or carrying it.** • **Use the product and accessories in accordance with these instructions and in the way specified for this special type of tool. Take the working conditions and the work to be performed into account.** Use of products for applications different from those intended could result in hazardous situations. • **Do not allow yourself to be lulled into a false sense of security and do not flout the safety rules, even if you are familiar with the product after using it many times.** Careless handling could cause serious injury within fractions of a second. • **Do not use the product in proximity to medical devices.**

Using and handling the product

• **Use the product and accessories only when they are in perfect working order.** • **Store products out of reach of children when not in use. Do not allow persons who are not familiar with the product or these instructions to operate it.** The product is dangerous if used by inexperienced persons. • **Maintain the product carefully. Check that moving parts operate satisfactorily and do not jam, and make sure that no parts are broken or damaged in such a way that the product might no longer function correctly. Have damaged parts repaired before using the product.** Many accidents are caused by poorly maintained products. • **Do not under any circumstances modify or tamper with the product.** Changes or modifications not expressly approved by **Hilti** may restrict the user's authorization to operate the product. • **Check the accuracy of the product before using it for important measurements, and if it has been dropped or subjected to other mechanical stresses.** • **Due to the measuring principle employed, the results of measurements can be negatively affected by certain ambient conditions.** These include, for example, the proximity of devices that produce strong magnetic or electro-magnetic fields, vibrations and temperature changes. • **Rapidly changing measuring conditions can falsify the results.** • **When the product is brought into a warm environment from very cold conditions, or vice-versa, allow it to become acclimatized before use.** Big differences in temperature can lead to incorrect operation and incorrect results. • **When adapters or accessories are used, make sure they are mounted securely.** • **The product is designed for the tough conditions of jobsite use, but as with other optical and electrical products (e.g. binoculars, spectacles, cameras) it must be handled with care.** • **The specified operating and storage temperatures must be observed.**

2.2 Additional safety instructions

• **Laser radiation in excess of Class 1 can be emitted if the product is opened without correct procedure being followed.** Have the product repaired only by **Hilti** Service. • Never aim the product against the sun or other powerful light sources. • Do not aim the laser at other persons and do not aim it at bare skin at close range. • Switch the product off when it is not in use. • Do not use the product in very bright conditions. The arc cast by the laser must remain visible. Darken or shade the working area if necessary. • Check the accuracy of the product if it has been dropped or subjected to other mechanical stresses. • Keep the laser aperture clean to avoid measurement errors. • Comply with national health and safety requirements.

2.3 Electromagnetic compatibility

Although the product complies with the strict requirements of the applicable directives, **Hilti** cannot entirely rule out the possibility of interference to the product caused by powerful electromagnetic radiation, possibly leading to incorrect operation. Check the accuracy of the device by taking measurements by other means when working under such conditions, or if you are unsure. Likewise, **Hilti** cannot rule out the possibility of interference with other devices (e.g. aircraft navigation equipment).

2.4 Careful handling and use of batteries

• Remove the batteries from the product if it is to remain unused for a lengthy period of time. Batteries can corrode and self-discharge during prolonged storage. • Make sure that batteries are inaccessible to children. • Do not mix old and new batteries. Always replace all batteries at the same time. Do not mix batteries of different makes or types. • Do not use damaged batteries. • Use only the battery type intended for this product. Use of other batteries may create a risk of injury and fire. • When replacing batteries, make sure that polarity is correct and that correct procedure is followed. There is a risk of explosion. • Do not allow batteries to overheat and do not expose them to fire. Batteries can explode and release toxic substances. • Do not attempt to charge non-rechargeable batteries. • Do not solder batteries into the product. • Do not discharge batteries by short-circuiting. Batteries can develop a leak, catch fire and injure persons. • Do not damage batteries and do not attempt to take batteries apart. Batteries can develop a leak, explode, catch fire and injure persons.

3 Technical data

Accuracy (Fastening tool not pressed against surface)	-15% ... +5%
Automatic power-off	≈ 6 min
Power source	3x AA battery (1.5 V)
Maximum humidity without condensation	85%
Ambient temperature for operation	0 °C ... 50 °C (32 °F ... 122 °F)
Storage temperature	-15 °C ... 70 °C (5 °F ... 158 °F)

nl

1 Informatie over documentatie

1.1 Bij deze handleiding

• Lees voor ingebruikname dit document en de uitgebreide handleiding door. Dit is vereist voor veilig werken en storingsvrij gebruik.

De uitgebreide handleiding en meer informatie over de bediening, techniek, milieu en recycling vindt u onder de volgende link: qr.hilti.com/manual/?id=2313452 • De veiligheidsinstructies en waarschuwingsaanwijzingen in deze documentatie, in de uitgebreide handleiding en op het product in acht nemen.

• De handleiding altijd bij het apparaat bewaren en het product alleen met deze handleiding aan andere personen doorgeven.

1.2 Op het product

Laser-informatie

LASER 1

Laserklasse 1, gebaseerd op de norm IEC/EN 60825-1: 2014 en voldoet aan CFR 21 § 1040 (Laser Notice 56).

2 Veiligheid

2.1 Algemene veiligheidsinstructies

⚠ **WAARSCHUWING! Lees alle aanwijzingen en veiligheidsvoorschriften.** This product can present hazards if handled incorrectly. Failure to comply with the safety instructions and other instructions can result in damage to the product and/ or serious injury. Keep all safety precautions and instructions for future reference. Bewaar alle veiligheidsinstructies en voorschriften goed.

Veiligheid op de werkplek

• **Houd uw werkgebied schoon en goed verlicht.** Een rommelig of onverlicht werkgebied kan tot ongevallen leiden. • **Werk niet met het product in een explosieve omgeving waarin zich brandbare vloeistoffen, gassen of stof bevinden.** • **Houd kinderen en andere personen tijdens het gebruik van het product uit de buurt.** • **Gebruik het product alleen binnen de vastgestelde toepassingsgrenzen.** • **Neem de landspecifieke voorschriften ter voorkoming van ongevallen in acht.**

Elektrische veiligheid

• **Houd het product uit de buurt van regen en vocht.** Binnendringend vocht kan kortsluiting, elektrische schokken, brandwonden of explosies veroorzaken. • **Veeg het product droog, alvorens het in de transportcontainer te plaatsen.**

Veiligheid van personen

• **Wees alert, let goed op wat u doet en ga met verstand te werk bij het gebruik van het product. Gebruik het product niet wanneer u moe bent of onder invloed bent van drugs, alcohol of medicijnen.** Een moment van onoplettendheid tijdens het gebruik van het product kan tot ernstig letsel leiden. • **Neem geen ongewone lichaamshouding aan. Zorg ervoor dat u stevig staat en steeds in evenwicht blijft.** • **Draag een persoonlijke veiligheidsuitrusting.** Het dragen van een persoonlijke veiligheidsuitrusting vermindert het risico op letsel. • **Maak geen veiligheidsinrichtingen onklaar en verwijder geen instructie- en waarschuwingsop-schriften.** • **Voorkom per ongeluk inschakelen. Controleer of het product is uitgeschakeld voordat batterijen worden aangebracht of het product wordt opgetild of gedragen.** • **Gebruik het product en de toebehoren overeenkomstig deze aanwijzingen en zoals voor dit speciale apparaattype is voorgeschreven. Let daarbij op de arbeidsomstandigheden en de uit te voeren werkzaamheden.** Het gebruik van producten voor andere dan de voorziene toepassingen kan tot gevaarlijke situaties leiden.• **Waak voor een foutief gevoel van veiligheid, negeer de veiligheidsregels niet, ook niet als u na veelvuldig gebruik met het product vertrouwd bent.** Achteloos handelen kan binnen een fractie van een seconden leiden tot ernstig letsel. • **Het product mag niet in de buurt van medische apparaten worden gebruikt.**

Gebruik en hantering van het product

• **Gebruik het product en de toebehoren alleen in een technisch optimale staat.** • **Bewaar niet-gebruikte producten buiten bereik van kinderen. Laat het product niet gebruiken door personen die er niet mee vertrouwd zijn en deze aanwijzingen niet hebben gelezen.** Het product is gevaarlijk wanneer deze door onervaren personen wordt gebruikt. • **Ga zorgvuldig met het product om. Controleer of bewegende delen correct functioneren en niet vastklemmen en of onderdelen gebroken of zodanig beschadigd zijn dat de werking van het product nadelig wordt beïnvloed. Laat beschadigde delen repareren voordat u het product gebruikt.** Veel ongevallen hebben hun oorzaak in slecht onderhouden producten. • **Het product mag in geen geval worden gemodificeerd of gemanipuleerd.** Veranderingen of modificaties die niet uitdrukkelijk door **Hilti** zijn toegestaan, kunnen het recht van de gebruiker om het product in bedrijf te nemen beperken. • **Vóór belangrijke metingen en na een val of andere mechanische inwerkingen is blootgesteld, dient u de nauwkeurigheid van het product te controleren.** • **De meetresultaten kunnen door bepaalde omgevingsparameters worden beïnvloed.** Daartoe behoren bijv. de aanwezigheid van apparaten die sterke magnetische of elektromagnetische velden opwekken, trillingen en temperatuurveranderingen. • **Snel wijzigende meetomstandigheden kunnen het meetresultaat negatief beïnvloeden.** • **Wanneer het product vanuit een zeer koude in een warme omgeving wordt gebracht, of omgekeerd, dient u het product voor gebruik te laten acclimatiseren.** Grote temperatuurverschillen kunnen tot storingen en onjuiste meetresultaten leiden. • **Zorg er bij het gebruik van adapters en toebehoren voor dat de toebehoren correct bevestigd zijn.** • **Hoewel het product ontwikkeld is voor de zware omstandigheden op bouwterreinen, dient u het evenals andere optische en elektrische producten (verrekijker, bril, fotocamera) met zorg te behandelen.** • **Houd de voorgeschreven bedrijfs- en opslagtemperaturen in acht.**

2.2 Aanvullende veiligheidsvoorschriften

• Bij het ondeskundig openen van het product kan laserstraling naar buiten komen die klasse 1 overstijgt. Laat het product alleen door de Hilti Service repareren. • Richt het product niet op de zon of andere sterke lichtbronnen. • Richt de laser niet op andere personen en niet op korte afstand op naakte huid. • Schakel het product uit, wanneer u het niet gebruikt. • Gebruik het product niet in een zeer lichte omgeving. De laserstraal moet zichtbaar blijven. Verduister of beschaduw zo nodig het werkgebied. • Na een val of andere mechanische invloeden dient u de nauwkeurigheid van het product te controleren. • Om foutieve metingen te voorkomen, moet het uitgangsvenster van de laser schoon worden gehouden. • De nationale wetgeving m.b.t. de arbeidsomstandigheden in acht nemen.

2.3 Elektromagnetische compatibiliteit

Hoewel het product voldoet aan de strenge wettelijke voorschriften, kan Hilti de mogelijkheid niet uitsluiten dat het product door sterke straling wordt gestoord, hetgeen tot een incorrecte werking kan leiden. In dit geval of wanneer u niet zeker bent, dienen controlemetingen te worden uitgevoerd. Ook kan Hilti niet uitsluiten dat andere apparaten (bijv. navigatiesystemen van vliegtuigen) worden gestoord.

2.4 Zorgvuldig gebruik en onderhoud van batterijen

• Verwijder de batterijen uit het product wanneer het lange tijd niet wordt gebruikt. De batterijen kunnen bij langdurige opslag corroderen en zichzelf ontladen. • Zorg ervoor dat de batterijen niet in de handen van kinderen terecht komen. • Combineer geen nieuwe met oude batterijen. Altijd alle batterijen tegelijkertijd vervangen. Gebruik geen batterijen van verschillende producenten of met verschillende typeaanduidingen.• Gebruik geen beschadigde batterijen.• Alleen het voor dit product voorziene batterijtype gebruiken. Het gebruik van andere batterijen kan tot verwondingen en brandgevaar leiden. • Let bij het vervangen van de batterij op de correcte polariteit en dat de juiste procedure wordt gevolgd. Hierbij is sprake van explosiegevaar. • Oververhit batterijen niet en stel ze niet bloot aan vuur. Batterijen kunnen exploderen en er kunnen giftige stoffen vrijkomen. • Laad batterijen niet op. • Soldeer batterijen niet in het product. • Ontlaad batterijen niet door kortsluiting. Batterijen kunnen lek worden, exploderen, in brand vliegen en personen verwonden. • Batterijen niet beschadigen en batterijen niet demonteren. Batterijen kunnen lek worden, exploderen, in brand vliegen en personen verwonden.

3 Technische gegevens

Nauwkeurigheid (Bij niet aangedrukte schiethamer)	-15% ... +5%
Automatische uitschakeling	≈ 6 min
Stroomvoorziening	3× AABatterij (1,5 V)
Maximale luchtvochtigheid zonder condensatie	85%
Omgevingstemperatuur bij gebruik	0 °C ... 50 °C (32 °F ... 122 °F)
Opslagtemperatuur	-15 °C ... 70 °C (5 °F ... 158 °F)

fr

1 Indications relatives à la documentation

1.1 À propos de ce mode d'emploi

• Lire ce document et le mode d'emploi complet avant la mise en service. C'est la condition préalablement requise pour assurer la sécurité du travail et un maniement sans perturbations. Le mode d'emploi complet et des informations complémentaires concernant l'utilisation, la technique, l'environnement et le recyclage sont disponibles sous le lien suivant : qr.hilti.com/manual/?id=2313452 • Bien respecter les consignes de sécurité et les avertissements de cette documentation, mode d'emploi complet, ainsi que celles figurant sur le produit. • Toujours conserver le mode d'emploi à proximité du produit et uniquement le transmettre à des tiers avec ce mode d'emploi.

1.2 Sur le produit

Laser-informatie

LASER 1

Classe laser 1, satisfaisant aux exigences de la norme CEI / EN 60825-1:2014 et conforme à CFR 21 § 1040 (notice laser n° 56).

2 Sécurité

2.1 Indications générales de sécurité

⚠ **AVERTISSEMENT ! Lire et comprendre toutes les consignes de sécurité et instructions.** Ce produit peut être source de danger s'il n'est pas utilisé correctement. Tout manquement au respect des consignes de sécurité et instructions peut entraîner des dommages sur le produit et/ou de graves blessures aux personnes. Les consignes de sécurité et instructions doivent être intégralement conservées pour les utilisations futures.

Sécurité sur le lieu de travail

• **Conserver la zone de travail propre et bien éclairée.** Un lieu de travail en désordre ou mal éclairé augmente le risque d'accidents. • **Ne pas utiliser le produit dans un environnement présentant des risques d'explosion, où se trouvent des liquides, des gaz ou poussières inflammables.** • **Maintenir les enfants et les autres personnes à l'écart pendant l'utilisation du produit.** • **Utiliser exclusivement le produit dans les limites d'utilisation définies.** • **Respecter la réglementation locale en vigueur en matière de prévention des accidents.**

Sécurité relative au système électrique

• **Ne pas exposer le produit à la pluie ou à l'humidité.** Toute pénétration d'humidité risque de provoquer un court-circuit, des chocs électriques, des brûlures ou des explosions. • **Essuyer le produit pour éliminer les traces d'humidité avant de le ranger dans le récipient de transport.**

Sécurité des personnes

• **Rester vigilant, surveiller ce que l'on fait. Faire preuve de bon sens en utilisant le produit. Ne pas utiliser l'appareil si vous êtes fatigué ou sous l'emprise de l'alcool, de drogues ou de médicaments.** Un moment d'inattention lors de l'utilisation du produit peut entraîner des blessures graves. • **Adopter une bonne posture. Veiller à toujours garder une position stable et équilibrée.** • **Porter des équipements de protection individuelle.** Le port d'un équipement de protection individuelle réduit le risque de blessures. • **Ne pas neutraliser les dispositifs de sécurité ni enlever les plaquettes indicatrices et les plaquettes d'avertissement.** • **Évitez une mise en service par mégarde. S'assurer que le produit est arrêté avant de mettre les piles en place, de le monter ou de le porter.** • **Utiliser le produit et les accessoires conformément aux présentes instructions et comme indiqué pour ce type d'appareil spécifique. Tenir également compte des conditions de travail et du travail à réaliser.** L'utilisation de produits à d'autres fins que celles prévues peut entraîner des situations dangereuses. • **Ne pas sous-estimer les mesures de sécurité à prendre et ne pas ignorer sciemment les règles de sécurité, même si l'on est un utilisateur chevronné après de fréquentes utilisations du produit.** Un manque d'attention peut conduire à de graves blessures en quelques fractions de seconde. • **Le produit ne doit pas être utilisé à proximité d'appareils médicaux.**

Utilisation et maniement du produit

• **Utiliser le produit et les accessoires uniquement s'ils sont en parfait état.** • **Conserver les produits non utilisés hors de portée des enfants. Ne pas permettre l'utilisation du produit à des personnes qui ne se sont pas familiarisées avec celui-ci ou qui n'ont pas lu ces instructions.** Le produit est dangereux lorsqu'il est utilisé entre les mains de personnes non initiées. • **Entretenir le produit avec soin. Vérifier que les parties mobiles fonctionnent correctement et qu'elles ne sont pas coincées, et contrôler si des parties sont cassées ou endommagées de sorte que le bon fonctionnement du produit s'en trouve entravé. Faire réparer les parties endommagées avant d'utiliser le produit.** De nombreux accidents sont dus à des produits mal entretenus. • **Le produit ne doit en aucun cas être modifié ni manipulé !** Toute modification ou tout changement subi(e) par le produit et non expressément approuvé(e) par **Hilti** peut limiter le droit de l'utilisateur à se servir de l'appareil. • **Avant de procéder à des mesures importantes et après une chute ou d'autres impacts mécaniques, il convient de vérifier la précision du produit.**• **Les résultats de mesure peuvent de principe être compromis dans certaines conditions environnementales.** Cela peut être le cas par exemple à proximité d'appareils générant de puissants champs magnétiques ou électromagnétiques, en cas de vibrations ou de modifications de température.• **Des conditions de mesure à forte variabilité peuvent fausser le résultat de mesure.**• **Si le produit est déplacé d'un lieu très froid à un environnement plus chaud ou vice-versa, le laisser atteindre la température ambiante avant de l'utiliser.** De grands écarts de températures peuvent provoquer des dysfonctionnements et entraîner des résultats de mesure erronés. • **En cas d'utilisation d'adaptateurs et d'accessoires, vérifier que les accessoires sont bien fixés.**• **Bien que le produit soit conçu pour être utilisé dans les conditions de chantier les plus dures, en prendre constamment soin comme de tout autre instrument optique ou produit électrique (par ex. jumelles, lunettes, appareil photo).**• **Les températures de fonctionnement et de stockage spécifiées doivent être respectées.**

2.2 Consignes de sécurité supplémentaires

• **En cas d'ouverture incorrecte du produit, il peut se produire un rayonnement laser d'intensité supérieure à celle des appareils de classe 1.** Faire réparer le produit exclusivement par le S.A.V. **Hilti**. • Ne jamais diriger le produit en direction du soleil ou d'autres sources de lumière intense. • Ne pas diriger le laser vers d'autres personnes ni vers la peau nue à courte distance. • Arrêter le produit lorsqu'il n'est pas utilisé. • Ne pas utiliser le produit dans un environnement très clair. Le faisceau laser doit rester visible. Assombrir ou ombrager la zone de travail si nécessaire.

Après une chute ou tout autre incident mécanique, il faut vérifier la précision du produit.• Pour éviter toute erreur de mesure, toujours bien nettoyer la fenêtre d'émission du faisceau laser.• Observer les exigences nationales en matière de sécurité.

2.3 Compatibilidad electromagnética

Si bien el producto cumple los estrictos requisitos de las directivas pertinentes, **Hilti** no puede excluir la posibilidad de que la herramienta se vea afectada por una radiación intensa que pudiera ocasionar un funcionamiento inadecuado. En este caso o ante otras irregularidades, deben realizarse mediciones de control. **Hilti** tampoco puede excluir la posibilidad de que otras herramientas resulten afectadas (p. ej., los dispositivos de navegación de los aviones).

2.4 Zorgvuldig gebruik en onderhoud van batterijen

• Retirer les piles du produit s'il n'est pas utilisé pendant une période prolongée. En cas de stockage prolongé, les piles risquent de corroder et de se décharger. • Tenir impérativement les piles hors de la portée des enfants. • Ne pas utiliser de piles neuves avec des piles usagées. Toujours remplacer toutes les piles en même temps. Ne pas utiliser de piles de différentes marques ou de types différents. • Ne pas utiliser de piles endommagées. • Utiliser uniquement le type de pile prévu pour ce produit. L'utilisation de toutes autres piles peut entraîner des blessures et des risques d'incendie. • Lors du remplacement des piles, veiller à les remplacer correctement. Il y a risque d'explosion. • Ne pas surchauffer les piles et ne pas les exposer au feu. Les piles peuvent exploser ou des substances toxiques peuvent être dégagées. • Ne pas recharger les piles. • Ne pas souder les piles dans le produit. • Ne pas décharger les piles en provoquant un court-circuit. Les piles peuvent fuir, exploser, brûler et blesser des personnes. • Ne pas endommager les piles et ne pas les désassembler. Les piles peuvent fuir, exploser, brûler et blesser des personnes.

3 Caractéristiques techniques

Précision (cloueur non pressé)	-15% ... +5%
Arrêt automatique	≈ 6 min
Alimentation électrique	3× pile AA (1,5 V)
Humidité de l'air maximale sans condensation	85%
Température ambiante en cours de service	0 °C ... 50 °C (32 °F ... 122 °F)
Température de stockage	-15 °C ... 70 °C (5 °F ... 158 °F)

es

1 Información sobre la documentación

1.1 Acerca de este manual de instrucciones

• Lea detenidamente este documento y el manual completo de instrucciones antes de la puesta en servicio. Ello es imprescindible para un trabajo seguro y un manejo sin problemas. Encontrará el manual completo de instrucciones e información adicional sobre manejo, técnica, medio ambiente y reciclaje en el siguiente enlace: qr.hilti.com/manual/?id=2313452 • Respete las indicaciones de seguridad y las advertencias presentes en este documento, en el manual completo de instrucciones y en el producto. • Conserve este manual de instrucciones siempre junto con el producto y entregue el producto a otras personas siempre acompañado del manual.

1.2 En el producto

Información sobre el láser

LASER 1

Clase de láser 1, según la norma IEC/EN 60825-1:2014 y conforme con la norma CFR 21 art. 1040 (Laser Notice 56).

2 Seguridad

2.1 Indicaciones generales de seguridad

⚠ **¡ADVERTENCIA! Lea con atención todas las instrucciones e indicaciones de seguridad.** Este producto puede entrañar ciertos peligros si se utiliza de forma incorrecta. Si no se observan las indicaciones de seguridad y las instrucciones, se pueden producir daños en el producto y el usuario puede sufrir lesiones graves. Conserve todas las instrucciones e indicaciones de seguridad para futuras consultas.

Seguridad en el puesto de trabajo

• **Mantenga su área de trabajo limpia y bien iluminada.** El desorden o una iluminación deficiente de las zonas de trabajo pueden provocar accidentes. • **No trabaje con el producto en entornos con atmósfera potencialmente explosiva en la que se encuentren líquidos inflamables, gases o polvo.** • **Mantenga alejados a los niños y otras personas de su puesto de trabajo al emplear el producto.** • **Utilice el producto solo dentro de los límites de aplicación definidos.** • **Observe las disposiciones locales sobre prevención de accidentes.**

Seguridad eléctrica

• **No exponga el producto a la lluvia ni a la humedad.** Si entra humedad, pueden producirse cortocircuitos, descargas eléctricas, quemaduras o explosiones. • **Seque el producto antes de introducirlo en el contenedor de transporte.**

Seguridad de las personas

• **Permanezca atento, preste atención durante el trabajo y utilice el producto con prudencia. No utilice el producto si está cansado o se encuentra bajo los efectos de drogas, alcohol o medicamentos.** Un momento de descuido mientras se está utilizando el producto puede provocar lesiones graves. • **Evite adoptar una postura forzada. Procure que la postura sea estable y manténgase siempre en equilibrio.** • **Utilice el equipo de seguridad personal.** El uso del equipo de seguridad personal reduce el riesgo de sufrir lesiones. • **No anule ninguno de los dispositivos de seguridad y no quite ninguna de las placas indicativas y de advertencia.** • **Evite una puesta en servicio fortuita de la herramienta. Asegúrese de que el producto está apagado antes de insertar las pilas o de recoger o transportar el producto.** • **Utilice el producto y los accesorios de acuerdo con estas instrucciones y según las indicaciones para este tipo de herramienta en concreto. Para ello, tenga en cuenta las condiciones de trabajo y la tarea que se va a realizar.** El uso de productos para aplicaciones distintas a las previstas puede resultar peligroso. • **No se crea a salvo de riesgos ni pase por alto ninguna de las normas de seguridad, aun cuando esté familiarizado con el producto y tenga larga experiencia en su uso.** Una actuación negligente puede provocar lesiones graves en cuestión de segundos. • **El producto no debe utilizarse cerca de aparatos médicos.**

Uso y manejo del producto

• **Utilice el producto y los accesorios solo si están en perfecto estado técnico** • **Guarde los productos que no utilice fuera del alcance de los niños. No permita utilizar el producto a ninguna persona que no esté familiarizada con ella o no haya leído este manual de instrucciones.** El producto es peligroso si lo utilizan personas sin experiencia. • **Cuide el producto con cuidado. Compruebe si las piezas móviles del producto funcionan correctamente y sin atascarse, y si existen piezas rotas o deterioradas que pudieran afectar al funcionamiento del producto. Encargue la reparación de las piezas deterioradas antes de usar el producto.** Muchos accidentes son consecuencia de un mantenimiento inadecuado del producto. • **El producto no debe modificarse ni manipularse en ningún caso.** Los cambios o modificaciones que no cuenten con la autorización expresa de **Hilti** pueden limitar el derecho del usuario a poner en funcionamiento del producto. • **Debe comprobar la precisión del producto antes de efectuar mediciones importantes y después de toda caída o impacto mecánico.** • **Los resultados de la medición pueden verse afectados por determinadas condiciones del entorno.** Dichas condiciones incluyen, entre otros factores, la proximidad a dispositivos capaces de generar campos magnéticos o electromagnéticos intensos, las vibraciones o los cambios de temperatura. • **Un cambio rápido en las condiciones de medición puede alterar los resultados de la medición.** • **Si el producto pasa de estar sometido a un frío intenso a un entorno más cálido o viceversa, deje que se aclimate antes de utilizarlo.** De grands écarts de températures peuvent provoquer des dysfonctionnements et entraîner des résultats de mesure erronés. • **Si utiliza adaptadores o accesorios, asegúrese de que estos estén bien fijados.** • **Si bien el producto está diseñado para unas condiciones de trabajo duras en la obra, trátelo con cuidado, igual que el resto de equipos ópticos y eléctricos (prismáticos, gafas, cámara fotográfica, etc.).** • **Respete las temperaturas de funcionamiento y de almacenamiento indicadas.**

2.2 Indicaciones de seguridad adicionales

• **Si el producto se abre de manera inapropiada, pueden generarse rayos láser que superen la clase 1.** Encargue la reparación del producto solo al Servicio Técnico de **Hilti**. • No dirija el producto hacia el sol u otras fuentes de luz potentes. • No apunte con el láser hacia otras personas ni a la piel desnuda a corta distancia. • Apague el producto cuando no lo utilice. • No utilice el producto en ambientes muy luminosos. El rayo láser debe permanecer visible. Oscurezca o sombree el área de trabajo en caso necesario. • Después de sufrir una caída u otros impactos mecánicos debe comprobar la precisión del producto. • Para evitar errores de medición, mantenga limpio el cristal del orificio de salida del láser. • Respete la normativa nacional en materia de protección laboral.

2.3 Compatibilidad electromagnética

Si bien el producto cumple los estrictos requisitos de las directivas pertinentes, **Hilti** no puede excluir la posibilidad de que la herramienta se vea afectada por una radiación intensa que pudiera ocasionar un funcionamiento inadecuado. En este caso o ante otras irregularidades, deben realizarse mediciones de control. **Hilti** tampoco puede excluir la posibilidad de que otras herramientas resulten afectadas (p. ej., los dispositivos de navegación de los aviones).

2.4 Manipulación y utilización segura de las pilas

• Extraiga las pilas del producto cuando no lo vaya a utilizar durante un período prolongado. Durante los períodos prolongados de almacenamiento, las pilas pueden oxidarse y descargarse. • Asegúrese de mantener las pilas fuera del alcance de los niños. • No mezcle pilas nuevas con otras usadas. Sustituya siempre todas las pilas al mismo tiempo. No utilice pilas de varios fabricantes o con denominaciones de modelo diferentes. • No utilice pilas que estén dañadas. • Utilice únicamente las pilas previstas para este producto. El uso de otro tipo de pilas puede provocar daños e incluso incendios. • Al cambiar las pilas, asegúrese de colocarlas en la polaridad correcta. Existe peligro de explosión. • No deje que las pilas se sobrecalienten ni las exponga a ningún tipo de fuego. Las pilas pueden explotar y liberar sustancias tóxicas. • No recargue las pilas.• No suelde las pilas al producto. • No descargue las pilas mediante cortocircuito. Podrían perder sus propiedades de estanqueidad, explotar o incendiarse y causar daños personales. • No dañe ni desmonte las pilas. Podrían perder sus propiedades de estanqueidad, explotar o incendiarse y causar daños personales.

3 Características técnicas

Precisión (con la fijadora no presionada)	-15% ... +5%
Desconexión automática	≈ 6 min
Alimentación de tensión	3 pilas AA (1,5 V)
Humedad máxima sin condensación	85%
Temperatura ambiente en funcionamiento	0 °C ... 50 °C (32 °F ... 122 °F)
Temperatura de almacenamiento	-15 °C ... 70 °C (5 °F ... 158 °F)

pt

1 Indicações sobre a documentação

1.1 Relativamente a este Manual de instruções

• Antes da colocação em funcionamento, leia este documento e o manual de instruções detalhado. Está é a condição para um trabalho seguro e um manuseamento sem problemas. Pode encontrar o manual de instruções detalhado e informações mais pormenorizadas sobre Utilização, Tecnologia, Meio ambiente e Reciclagem na seguinte hiperligação: qr.hilti.com/manual/?id=2313452 • Tenha em atenção as instruções de segurança e as advertências neste manual de instruções detalhado e no produto. • Guarde o manual de instruções sempre junto do produto e entregue-o a outras pessoas apenas juntamente com este manual.

1.2 No produto

Informação sobre o laser

LASER 1

Classe laser 1, com base na norma IEC / EN 60825-1:2014 e corresponde à norma CFR 21 § 1040 (Laser Notice 56).

2 Segurança

2.1 Normas gerais de segurança

⚠ **AVISO! Leia todas as normas de segurança e instruções.** Podem advir perigos deste produto se este for tratado de forma inadequada. Omissões no cumprimento das normas de segurança e instruções pode resultar em danos no produto e/ou ferimentos graves. Guarde bem todas as normas de segurança e instruções para futura referência.

Segurança no posto de trabalho

• **Mantenha a sua área de trabalho limpa e bem iluminada.** Locais desarrumados ou mal iluminados podem ocasionar acidentes. • **Não utilize o produto em ambientes explosivos ou na proximidade de líquidos, gases ou pós inflamáveis.** • **Mantenha crianças e terceiros afastados do produto durante os trabalhos.** • **Utilize o produto somente dentro dos limites de utilização definidos.** • **Respeite as directivas para a prevenção de acidentes que vigoram no seu país de utilização.**

Segurança eléctrica

• **O produto não deve ser exposto a chuva nem humidade.** A entrada de humidade pode causar curto-circuitos, choques eléctricos, queimaduras ou explosões. • **Seque o produto, antes de o guardar na mala de transporte.**

Segurança física

• **Esteja atento ao que está a fazer e tenha prudência ao trabalhar com o produto. Não utilize o produto se estiver cansado ou sob influência de drogas, álcool ou medicamentos.** Um momento de distracção durante a utilização do produto pode causar ferimentos graves. • **Evite posturas corporais desfavoráveis. Mantenha sempre uma posição correcta, em perfeito equilíbrio.** • **Use equipamento de protecção individual.** O uso de equipamento de protecção individual reduz o risco de ferimentos. • **Não torne os equipamentos de segurança ineficazes nem retire avisos e informações.** • **Evite um arranque involuntário. Certifique-se de que o produto está desligado antes de inserir as pilhas, pegar ou transportar o produto.** • **Utilize o produto e os acessórios de acordo com estas instruções e da forma prevista para este tipo especial de ferramenta. Tome também em consideração as condições de trabalho e o trabalho a ser efectuado.** A utilização de produtos para fins diferentes dos preconizados pode resultar em situações perigosas. • **Não se acomode numa falsa sensação de segurança e não ignore os regulamentos de segurança, mesmo se estiver familiarizado com o produto após numerosas utilizações.** Agir de forma descuidada pode causar ferimentos graves numa fracção de segundo. • **O produto não pode ser utilizado próximo de equipamentos médicos.**

Utilização e manuseamento do produto

• **Utilize o produto e os acessórios somente se estiverem em perfeitas condições técnicas.** • **Guarde produtos não utilizados fora do alcance das crianças. Não permita que o produto seja utilizado por pessoas não familiarizadas com o mesmo ou que não tenham lido estas instruções.** O produto é perigoso quando é utilizado por pessoas inexperientes. • **Conserve o produto com cuidado. Verifique se as partes móveis funcionam perfeitamente e não emperram ou se há peças quebradas ou danificadas que possam influenciar o funcionamento do produto. As peças danificadas devem ser reparadas antes da utilização do produto.** Muitos acidentes são causados por produtos com manutenção deficiente. • **Não modificar ou manipular o produto em caso algum.** Alterações ou modificações à ferramenta que não sejam expressamente aprovadas pela **Hilti** podem limitar o direito do utilizador em operar com o produto. • **Antes de realizar medições importantes e após uma queda ou outros esforços mecânicos, é necessário verificar a precisão do produto.** • **Devido ao princípio utilizado, os resultados podem ser prejudicados por determinadas condições ambientais.** Destas fazem parte, p. ex., a proximidade de aparelhos que gerem fortes campos magnéticos ou electromagnéticos, vibrações e variações de temperatura. • **Condições de medição muito instáveis podem falsear os resultados de medição.** • **Se o produto for levado de um ambiente muito frio para um ambiente quente ou vice-versa, permita que o produto se adapte à temperatura ambiente antes de o utilizar.** Grandes diferenças de calor podem levar a um mau funcionamento e resultados de medição errados. • **Quando utilizar adaptadores e acessórios, certifique-se de que o acessório está devidamente apertado.** • **Embora o produto tenha sido concebido para trabalhar sob árduas condições nas obras, este deve ser manuseado com cuidado, à semelhança do que acontece com qualquer outro produto óptico e eléctrico (como, por exemplo, binóculos, óculos, máquinas fotográficas).** • **Respeite as temperaturas de funcionamento e de armazenamento indicadas.**

2.2 Normas de segurança adicionais

• **Uma abertura incorrecta do produto pode originar a emissão de radiação laser, que exceda a classe 1.** Mande reparar o produto apenas pelo Centro de Assistência Técnica **Hilti**. • Não aponte o produto na direcção do Sol ou de outras fontes de luz intensa. • Não direccione o laser para outras pessoas nem para pele desprotegida quando se encontra a curta distância. • Desligue o produto se não o estiver a utilizar. • Não utilize o produto em ambientes com muita claridade. O raio de laser tem de permanecer visível. Se necessário, escureça ou sombreie a área de trabalho. • Se o produto tiver sofrido uma queda ou tiver sido submetido a qualquer outra força mecânica, deverá verificar a sua precisão. • Mantenha a janela de saída do laser limpa, de modo a evitar medições imprecisas. • Respeite os requisitos nacionais de segurança no trabalho.

2.3 Compatibilidade electromagnética

Embora o produto cumpra as directivas e regulamentações obrigatórias, a **Hilti** não pode excluir totalmente a hipótese de o produto poder sofrer danos devido a interferências causadas por radiação muito intensa. Nestas circunstâncias, bem como perante outras incertezas, deverá fazer medições comprovativas. A **Hilti** também não pode excluir totalmente a hipótese de outros equipamentos poderem sofrer interferências (por exemplo, equipamentos de navegação aérea).

2.4 Manuseamento e utilização cuidadosa de pilhas

• Tire as pilhas do produto se não a utilizar por um longo período de tempo. Em caso de armazenamento prolongado, as pilhas podem sofrer corrosão e descarregar-se por si próprias. • Certifique-se que as pilhas não chegam às mãos de crianças. • Não misture pilhas novas com pilhas usadas. Substitua sempre todas as pilhas ao mesmo tempo. Não misture pilhas de fabricantes diferentes ou de diferentes tipos. • Não utilize pilhas danificadas. • Utilize apenas o tipo de pilha previsto para este produto. A utilização de outras pilhas pode causar ferimentos e riscos de incêndio. • Ao substituir a pilha, preste atenção à polaridade correcta e garanta uma substituição correta da pilha. Existe risco de explosão. • Não exponha as pilhas a temperaturas excessivas nem ao fogo. As pilhas podem explodir e libertar substâncias tóxicas.• Não deve carregar as pilhas. • Não deve soldar as pilhas ao produto.• Não deve descarregar as pilhas por meio de curto-circuito. As pilhas podem vazar, explodir, incendiar e ferir pessoas. • Não deve danificar as pilhas, nem as desmantelar. As pilhas podem vazar, explodir, incendiar e ferir pessoas.

3 Características técnicas

Precisão (em caso de ferramenta de fixação não pressionada contra o material base)	-15% ... +5%
Desactivação automática	≈ 6 min
Fonte de alimentação	3× pilha AA (1,5 V)
Humidade máxima do ar sem condensação	85%
Temperatura ambiente durante o funcionamento	0 °C ... 50 °C (32 °F ... 122 °F)
Temperatura de armazenamento	-15 °C ... 70 °C (5 °F ... 158 °F)

it

1 Dati per la documentazione

1.1 A questo manuale d'istruzioni

• Prima della messa in funzione leggere attentamente il presente documento e il manuale d'istruzioni. Questo costituisce un presupposto fondamentale per un lavoro sicuro ed un utilizzo dell'utensile privo di interferenze. Il manuale d'istruzioni completo e ulteriori informazioni in merito a utilizzo, parte tecnica, ambiente e riciclaggio si trovano al link seguente: qr.hilti.com/manual/?id=2313452 • Osservare le istruzioni di sicurezza e di avvertimento contenute in questa documentazione, nel manuale d'istruzioni dettagliato e sul prodotto. • Conservare sempre il manuale d'istruzioni con il prodotto: consegnare l'attrezzo a terze persone solo unitamente al presente manuale.

1.2 In merito al prodotto

Informativa sul laser

LASER 1

Classe laser 1, sulla base della norma IEC/EN 60825-1:2014 e conforme al CFR 21 § 1040 (Laser Notice 56).

2 Sicurezza

2.1 Indicazioni generali di sicurezza

⚠ **AVVERTENZA! Leggere tutte le indicazioni di sicurezza e le avvertenze.** Questo prodotto può essere pericoloso se viene maneggiato in modo improprio. Il mancato rispetto delle indicazioni di sicurezza e delle istruzioni può causare danni al prodotto e/o gravi lesioni. Si raccomanda di conservare tutte le indicazioni di sicurezza e le istruzioni per gli utilizzi futuri.

Sicurezza sul posto di lavoro

• **Mantenere pulita e ben illuminata la zona di lavoro.** Il disordine o le zone di lavoro non illuminate possono essere fonte di incidenti. • **Evitare di lavorare con il prodotto in ambienti soggetti a rischio di esplosioni nei quali si trovino liquidi, gas o polveri infiammabili.** • **Tenere lontani i bambini ed estranei durante l'utilizzo del prodotto.** • **Utilizzare il prodotto soltanto nell'ambito delle limitazioni d'impiego previste.** • **Rispettare le normative antinfortunistiche locali.**

Sicurezza elettrica

• **Tenere il prodotto al riparo dalla pioggia e dall'umidità.** La penetrazione di umidità può provocare cortocircuiti, scosse elettriche, ustioni o esplosioni. • **Asciugare il prodotto prima di riporlo nel contenitore per il trasporto.**

Sicurezza delle persone

• **È importante essere concentrati su ciò che si sta facendo e maneggiare con attenzione il prodotto durante il lavoro. Non utilizzare il prodotto quando si è stanchi oppure sotto l'influsso di droghe, alcol o farmaci.** Un attimo di disattenzione durante l'utilizzo del prodotto può causare lesioni di grave entità.• **Evitare di assumere posture anomale. Cercare di tenere una posizione stabile e di mantenere sempre l'equilibrio.** • **Indossare l'equipaggiamento di protezione personale.** Indossando l'equipaggiamento di protezione personale si riduce il rischio di lesioni. • **Non rendere inefficaci i dispositivi di sicurezza e non rimuovere alcuna etichetta con indicazioni e avvertenze.** • **Evitare la messa in funzione involontaria. Accertarsi che il prodotto sia spento prima di inserire le batterie, di prenderlo o di trasportarlo.** • **Utilizzare il prodotto e gli accessori in conformità con le presenti istruzioni e secondo quanto previsto per questo tipo specifico di attrezzo. A tale scopo, valutare le condizioni di lavoro e il lavoro da eseguire.** L'impiego di prodotti per usi diversi da quelli consentiti può dar luogo a situazioni di pericolo. • **Non farsi ingannare da un falso senso di sicurezza e non ignorare le norme di sicurezza, neanche quando si ha dimestichezza con l'attrezzo in seguito ad un uso frequente del prodotto.** Un comportamento negligente potrebbe provocare gravi lesioni in poche frazioni di secondo. • **Il prodotto non deve essere utilizzato nelle vicinanze di apparecchiature mediche.**

Utilizzo e cura del prodotto

• **Utilizzare il prodotto e gli accessori solo se in perfette condizioni tecniche di funzionamento.** • **Custodire i prodotti non utilizzati al di fuori della portata dei bambini. Non fare usare lo strumento di misura a persone che non sono abituate ad usarlo o che non abbiano letto le presenti istruzioni.** Il prodotto è pericoloso se utilizzato da persone inesperte. • **Effettuare accuratamente la manutenzione del prodotto. Verificare che le parti mobili funzionino perfettamente senza incepparsi e che non ci siano pezzi rotti o danneggiati al punto tale da limitare la funzione del prodotto stesso. Far riparare le parti eventualmente danneggiate prima di utilizzare l'attrezzo.** Molti incidenti sono provocati da una manutenzione scorretta dei prodotti. • **In nessun caso è consentito modificare o manipolare il prodotto.** Le modifiche o i cambiamenti apportati senza espressa autorizzazione da parte di **Hilti**, possono limitare il diritto dell'utilizzatore a mettere in funzione il prodotto. • **Prima di eseguire misurazioni importanti, nonché dopo una caduta o in seguito ad altre sollecitazioni di natura meccanica, verificare la precisione di funzionamento del prodotto.** • **I risultati delle misurazioni in linea di principio possono essere compromessi da determinate condizioni ambientali.** Tra queste condizioni rientrano ad esempio la prossimità ad apparecchi che generano potenti campi magnetici o elettromagnetici, vibrazioni e sbalzi di temperatura. • **Condizioni di misurazione fortemente mutevoli potrebbero falsare i risultati di misurazione.** • **Se lo strumento viene portato da un ambiente molto freddo in un ambiente caldo o viceversa, è necessario lasciarlo acclimatare prima dell'utilizzo.** Elevate differenze di calore possono provocare operazioni errate e risultati di misurazione errati. • **Durante l'utilizzo con adattatori e accessori, assicurarsi che l'accessorio sia stato fissato in modo sicuro.** • **Sebbene il prodotto sia stato concepito per l'utilizzo in condizioni gravose in cantiere, bisogna trattarlo con cura, proprio come altri prodotti ottici ed elettrici (binocoli, occhiali, macchine fotografiche).**• **Rispettare le temperature d'esercizio e di magazzinaggio indicate.**

2.2 Indicazioni di sicurezza aggiuntive

• **In caso di un'eventuale apertura non appropriata del prodotto possono fuoriuscire radiazioni laser superiori alla classe 1.** Affidare eventuali riparazioni del prodotto solamente al Centro Riparazioni **Hilti**. • Non rivolgere il prodotto contro il sole o altre fonti di luce intensa. • Non orientare il laser verso altre persone e a breve distanza dalla pelle nuda. • Spegnere il prodotto quando non lo si utilizza. • Non utilizzare il prodotto in un ambiente molto luminoso. Il raggio laser deve rimanere visibile. Oscurare oppure ombreggiare eventualmente l'area di lavoro. • Dopo una caduta o in seguito ad altre sollecitazioni di natura meccanica, controllare la precisione di funzionamento del prodotto. • Tenere la finestra di uscita del laser pulita, in modo da evitare misurazioni errate. • Osservare gli standard nazionali relativi alla sicurezza sul lavoro.

2.3 Compatibilità elettromagnetica

Sebbene il prodotto soddisfi i rigidi requisiti delle normative in materia, **Hilti** non può escludere la possibilità che lo strumento venga disturbato a causa di una forte irradiazione, che potrebbe essere causa di un malfunzionamento. In questo caso oppure in caso di dubbio è necessario eseguire delle misurazioni di controllo. Allo stesso modo **Hilti** non è in grado di escludere il possibile rischio di disturbare altri apparecchi (ad esempio dispositivi di navigazione di aerei).

2.4 Utilizzo conforme e cura delle batterie

• Estrarre le batterie dal prodotto, qualora questo non venga utilizzato per lungo tempo. In caso di un lungo periodo di magazzinaggio, le batterie possono corrodersi e scaricarsi. • Accertarsi che le batterie non siano alla portata dei bambini. • Non utilizzare contemporaneamente batterie nuove e batterie usate. Sostituire sempre tutte le batterie contemporaneamente. Non utilizzare batterie di marche diverse oppure di tipo diverso. • Non utilizzare batterie danneggiate. • Utilizzare esclusivamente il tipo di batterie previsto per questo prodotto. L'uso di batterie di tipo diverso può provocare lesioni e comportare il rischio d'incendi. • Quando si sostituiscono le batterie, assicurarsi di farlo correttamente e prestare attenzione alla polarità corretta. Sussiste il pericolo di esplosione. • Non lasciare surriscaldare le batterie e non esporle alle fiamme. Le batterie possono esplodere e sprigionare sostanze tossiche. • Non ricaricare le batterie. • Non saldare le batterie nel prodotto. • Non scaricare le batterie mediante cortocircuito. Le batterie possono perdere la loro ermeticità, esplodere, incendiarsi e ferire le persone. • Non danneggiare e non smontare le batterie. Le batterie possono perdere la loro ermeticità, esplodere, incendiarsi e ferire le persone.

3 Dati tecnici

Precisione (con inchiodatrice non premuta)	-15% ... +5%
Spegnimento automatico	≈ 6 min
Alimentazione	3 batterie tipo AA (1,5 V)
Umidità dell'aria massima senza condensa	85%
Temperatura ambiente durante il funzionamento	0 °C ... 50 °C (32 °F ... 122 °F)
Temperatura di magazzinaggio	-15 °C ... 70 °C (5 °F ... 158 °F)

da

1 Oplysninger vedrørende dokumentationen

1.1 Om denne brugsanvisning

• Læs dette dokument og den udførlige brugsanvisning grundigt igennem før ibrugtagning. Det er en forudsætning for sikkert arbejde og korrekt håndtering. Den udførlige brugsanvisning og yderligere oplysninger vedrørende betjening, teknik, miljø og genbrug finder du under følgende link: qr.hilti.com/manual/?id=2313452 • Følg sikkerhedsforskrifterne og advarslerne i denne dokumentation, den udførlige brugsanvisning og på produktet. • Opbevar altid brugsanvisningen sammen med produktet, og overdrag det kun til andre personer sammen med denne anvisning.

1.2 På produktet

Laserinformation

LASER 1

Laserklasse 1, på basis af standarden IEC/EN 60825-1:2014 og opfylder CFR 21 § 1040 (Laser Notice 56).

2 Sikkerhed

2.1 Generelle sikkerhedsanvisninger

⚠ **ADVARSEL! Læs alle sikkerhedsanvisninger og instruktioner.** Der kan opstå farlige situationer ved anvendelse af dette produkt, hvis det anvendes forkert. Tilsidesættelse af sikkerhedsforskrifterne og anvisningerne kan medføre skader på produktet og/eller alvorlige personskader. Opbevar alle sikkerhedsanvisninger og instruktioner til senere brug.

Arbejdspladssikkerhed

• **Sørg for at holde arbejdsområdet ryddeligt og godt oplyst.** Uorden eller uoplyste arbejdsområder øger faren for uheld. • **Brug ikke produktet i eksplosionstruede omgivelser, hvor der er brændbare væsker, gasser eller støv.** • **Sørg for, at børn og andre personer holdes væk fra arbejdsområdet, når produktet er i brug.** • **Anvend kun produktet inden for de definerede driftsgrænser.** • **Vær opmærksom på de landespecifikke arbejdsmiljøforskrifter.**

Elektrisk sikkerhed

• **Produktet må ikke udsættes for regn eller fugt.** Indtrængende fugt kan medføre kortslutninger, elektrisk stød, forbrændinger eller eksplosioner. • **Tør produktet helt tørt, før du lægger det i transportbeholderen.**

Personlig sikkerhed

• **Det er vigtigt at være opmærksom og have fokus på, hvad man laver, samt at bruge produktet fornuftigt. Anvend ikke produktet, hvis du er træt eller påvirket af stoffer, alkohol eller medicin.** Et øjebliks uopmærksomhed under brugen af produktet kan medføre alvorlige personskader. • **Undgå at arbejde i unormale kropsstillinger. Sørg for at stå sikkert, mens der arbejdes, og kom ikke ud af balance.** • **Brug personligt beskyttelsesudstyr.** Brug af personligt beskyttelsesudstyr nedsætter risikoen for personskader. • **Undlad at deaktivere sikkerhedsanordninger og fjerne advarselsskilte af nogen art.** • **Undgå utilsigtet igangsætning. Kontrollér, at produktet er slukket, før du isætter batterier samt løfter eller transporterer produktet.** • **Anvend produktet og tilbehøret i henhold til anvisningerne og i overensstemmelse med de forskrifterne for denne specifikke produkttype. Tag hensyn til arbejdsforholdene og det arbejde, der skal udføres.** I tilfælde af anvendelse af produktet til formål, som ligger uden for det fastsatte anvendelses-område, kan der opstå farlige situationer. • Man må ikke ignorere sikkerhedsreglerne, heller ikke selvom man er fortrolig med brugen af produktet. Uagtsomhed kan medføre alvorlig tilskadekomst inden for få sekunder. • **Produktet må ikke anvendes i nærheden af medicinske apparater.**

Anvendelse og behandling af produktet

• **Anvend kun produktet og tilbehøret i teknisk fejlfri stand.** • **Opbevar ubenyttede produkter uden for børns rækkevidde. Lad aldrig personer, der ikke er fortrolige med produktet eller ikke har gennemlæst sikkerhedsanvisningerne, benytte dette.** Produktet er farligt, hvis det anvendes af uerfarne personer. • **Sørg for at pleje produktet omhyggeligt. Kontrollér, om bevægelige dele fungerer korrekt og ikke sidder fast, og om dele er gået i stykker eller er så beskadigede, at produktet ikke længere fungerer korrekt. Få beskadigede dele repareret, inden produktet tages i brug.** Mange uheld skyldes dårligt vedligeholdte produkter. • **Produktet må under ingen omstændigheder modificeres eller ændres.** Ændringer eller modifikationer, som ikke udtrykkeligt er godkendt af **Hilti** kan begrænse brugerens ret til at anvende produktet. • **Før vigtige målinger og hvis produktet er blevet tabt eller har været udsat for anden mekanisk påvirkning, skal dets nøjagtighed kontrolleres.** • **Måleresultaterne kan principielt blive forringet af bestemte omgivende betingelser.** Disse omfatter f.eks. nærhed af apparater, som udsender kraftige magnetiske eller elektromagnetiske felter, fremkalder vibrationer eller bevirker temperaturændringer. • **Hurtigt skiftende målebetingelser kan forfalske måleresultaterne.** • **Hvis produktet flyttes fra en meget lav temperatur ind i varme omgivelser, eller omvendt, skal det have tid til at akklimatisere, inden det tages i brug.** Store varmeforskelle kan medføre fejl og forkerte måleresultater. • **Ved brug af adaptere og tilbehør skal du kontrollere, at tilbehøret er monteret sikkert.** • **Selv om produktet er konstrueret til brug på byggepladser, skal det behandles lige så forsigtigt som ethvert andet optisk og elektrisk produkt (f.eks. kikkerter, briller, kamera).** • **Overhold de angivne drifts- og opbevaringstemperaturer.**

2.2 Yderligere sikkerhedsanvisninger

• **Ved usagkyndig åbning af produktet kan der forekomme laserstråling, som overstiger klasse 1.** Produktet må kun repareres af **Hilti** Service. • Ret ikke produktet mod solen eller andre kraftige lyskilder. • Ret ikke laseren mod andre personer og ikke mod nøgen hud på kort afstand. • Sluk produktet, når det ikke er i brug. • Anvend ikke produktet i meget lyse omgivelser. Laserstrålen skal være synlig. Gør om nødvendigt arbejdsområdet mørkere eller skab skygge. • Hvis produktet er blevet tabt eller har været udsat for anden mekanisk påvirkning, skal dets nøjagtighed kontrolleres. • Hold laserudgangsvinduet rent for at undgå fejlmålinger. • Overhold de nationale arbejdsmiljøkrav.

2.3 Elektromagnetisk kompatibilitet

Selv om produktet opfylder de strenge krav i gældende direktiver, kan **Hilti** ikke udelukke muligheden for, at produktet forstyrres af stærk stråling, hvilket kan medføre en fejlfunktion. I disse tilfælde eller i tilfælde af anden usikkerhed, skal der foretages kontrolmålinger. **Hilti** kan ligeledes ikke udelukke, at andre instrumenter (f.eks. navigationsudstyr i fly) forstyrres.

2.4 Omhyggelig omgang med og brug af batterier

• Tag batterierne ud af produktet, hvis det ikke skal bruges i længere tid. Batterier kan korrodere ved længere tids opbevaring og aflade sig selv. • Sørg for, at batterier ikke kommer i hænderne på børn. • Brug ikke nye og gamle batterier sammen. Udskift altid alle batterier på samme tid. Undgå at bruge batterier af forskellige mærker eller med forskellige typebetegnelser. • Brug aldrig beskadigede batterier. • Anvend kun den batteritype, som er beregnet til dette produkt. Brug af andre batterier øger risikoen for personskader og forbundet med brandfare. • Sørg for, at batterierne vender korrekt ved batteriskift. Der er eksplosionsfare. • Batterier må ikke overophedes eller brændes. Batterier kan eksplodere og afgive giftige stoffer. • Batterier må ikke oplades. • Produktets batterier må ikke lodes sammen. • Aflad ikke batterier ved at kortslutte dem. Batterier kan blive utætte, eksplodere, bryde i brand og medføre personskader. • Undgå at beskadige batterier, og adskil dem ikke. Batterier kan blive utætte, eksplodere, bryde i brand og medføre personskader.

3 Tekniske data

Præcision (ved ikke-aktiveret boltpistol)	-15% ... +5%
Automatisk slukning	≈ 6 min
Strømforsyning	3x AA-batteri (1,5 V)
Maks. luftfugtighed uden kondensation	85%
Omgivende temperatur under drift	0 °C ... 50 °C (32 °F ... 122 °F)
Opbevaringstemperatur	-15 °C ... 70 °C (5 °F ... 158 °F)

sv

1 Oplysninger vedrørende dokumentationen

1.1 Om denne brugsanvisning

• Læs dette dokument og den udførlige brugsanvisning grundigt igennem før ibrugtagning. Det er en forudsætning for sikkert arbejde og korrekt håndtering. Den udførlige brugsanvisning og yderligere oplysninger vedrørende betjening, teknik, miljø og genbrug finder du under følgende link: qr.hilti.com/manual/?id=2313452 • Følg sikkerhedsforskrifterne og advarslerne i denne dokumentation, den udførlige brugsanvisning og på produktet. • Opbevar altid brugsanvisningen sammen med produktet, og overdrag det kun til andre personer sammen med denne anvisning.

1.2 På produktet

Laserinformation

LASER 1

Laserklasse 1, på basis af standarden IEC/EN 60825-1:2014 og opfylder CFR 21 § 1040 (Laser Notice 56).

2 Sikkerhed

2.1 Generelle sikkerhedsanvisninger

⚠ **DVARSEL! Læs alle sikkerhedsanvisninger og instruktioner.** Der kan opstå farlige situationer ved anvendelse af dette produkt, hvis det anvendes forkert. Tilsidesættelse af sikkerhedsforskrifterne og anvisninger kan medføre skader på produktet og/eller alvorlige personskader. Opbevar alle sikkerhedsanvisninger og instruktioner til senere brug.Arbejdspladssikkerhed

• **Sørg for at holde arbejdsområdet ryddeligt og godt oplyst.** Uorden eller uoplyste arbejdsområder øger faren for uheld. • **Brug ikke produktet i eksplosionstruede omgivelser, hvor der er brændbare væsker, gasser eller støv.** • **Sørg for, at børn og andre personer holdes væk fra arbejdsområdet, når produktet er i brug.** • **Anvend kun produktet inden for de definerede driftsgrænser.** • **Vær opmærksom på de landespecifikke arbejdsmiljøforskrifter.**

Elektrisk sikkerhed

• **Produktet må ikke udsættes for regn eller fugt.** Indtrængende fugt kan medføre kortslutninger, elektrisk stød, forbrændinger eller eksplosioner. • **Tør produktet helt tørt, før du lægger det i transportbeholderen.**

Personlig sikkerhed

• **Det er vigtigt at være opmærksom og have fokus på, hvad man laver, samt at bruge produktet fornuftigt. Anvend ikke produktet, hvis du er træt eller påvirket af stoffer, alkohol eller medicin.** Et øjebliks uopmærksomhed under brugen af produktet kan medføre alvorlige personskader. • **Undgå at arbejde i unormale kropsstillinger. Sørg for at stå sikkert, mens der arbejdes, og kom ikke ud af balance.** • **Brug personligt beskyttelsesudstyr.** Brug af personligt beskyttelsesudstyr nedsætter risikoen for personskader. • **Undlad at deaktivere sikkerhedsanordninger og fjerne advarselsskilte af nogen art.** • **Undgå utilsigtet igangsætning. Kontrollér, at produktet er slukket, før du isætter batterier samt løfter eller transporterer produktet.** • **Anvend produktet og tilbehøret i henhold til anvisningerne og i overensstemmelse med forskrifterne for denne specifikke produkttype. Tag hensyn til arbejdsforholdene og det arbejde, der skal udføres.** I tilfælde af anvendelse af produktet til formål, som ligger uden for det fastsatte anvendelsesområde, kan der opstå farlige situationer. • Man må ikke ignorere sikkerhedsreglerne, heller ikke selvom man er fortrolig med brugen af produktet. Uagtsomhed kan medføre alvorlig tilskadekomst inden for få sekunder. • **Produktet må ikke anvendes i nærheden af medicinske apparater.**

Anvendelse og behandling af produktet

• **Anvend kun produktet og tilbehøret i teknisk fejlfri stand.** • **Opbevar ubenyttede produkter uden for børns rækkevidde. Lad aldrig personer, der ikke er fortrolige med produktet eller ikke har gennemlæst sikkerhedsanvisningerne, benytte dette.** Produktet er farligt, hvis det anvendes af uerfarne personer. • **Sørg for at pleje produktet omhyggeligt. Kontrollér, om bevægelige dele fungerer korrekt og ikke sidder fast, og om dele er gået i stykker eller er så beskadigede, at produktet ikke længere fungerer korrekt. Få beskadigede dele repareret, inden produktet tages i brug.** Mange uheld skyldes dårligt vedligeholdte produkter. • **Produktet må under ingen omstændigheder modificeres eller ændres.** Ændringer eller modifikationer, som ikke udtrykkeligt er godkendt af **Hilti** kan begrænse brugerens ret til at anvende produktet. • **Før vigtige målinger og hvis produktet er blevet tabt eller har været udsat for anden mekanisk påvirkning, skal dets nøjagtighed kontrolleres.** • **IMåleresultaterne kan principielt blive forringet af bestemte omgivende betingelser.** Disse omfatter f.eks. nærhed af apparater, som udsender kraftige magnetiske eller elektromagnetiske felter, fremkalder vibrationer eller bevirker temperaturændringer. • **Hurtigt skiftende målebetingelser kan forfalske måleresultaterne.** • **Hvis produktet flyttes fra en meget lav temperatur ind i varme omgivelser, eller omvendt, skal det have tid til at akklimatisere, inden det tages i brug.** Store varmeforskelle kan medføre fejl og forkerte måleresultater.• **Ved brug af adaptere og tilbehør skal du kontrollere, at tilbehøret er monteret sikkert.** • **Selv om produktet er konstrueret til brug på byggepladser, skal det behandles lige så forsigtigt som ethvert andet optisk og elektrisk produkt (f.eks. kikkerter, briller, kamera).**• **Overhold de angivne drifts- og opbevaringstemperaturer.**

2.2 Yderligere sikkerhedsanvisninger

• **Ved usagkyndig åbning af produktet kan der forekomme laserstråling, som overstiger klasse 1.** Produktet må kun repareres af **Hilti** Service. • Ret ikke produktet mod solen eller andre kraftige lyskilder. • Ret ikke laseren mod andre personer og ikke mod nøgen hud på kort afstand. • Sluk produktet, når det ikke er i brug. • Anvend ikke produktet i meget lyse omgivelser. Laserstrålen skal være synlig. Gør om nødvendigt arbejdsområdet mørkere eller skab skygge. • Hvis produktet er blevet tabt eller har været udsat for anden mekanisk påvirkning, skal dets nøjagtighed kontrolleres. • Hold laserudgangsvinduet rent for at undgå fejlmålinger. • Overhold de nationale arbejdsmiljøkrav.

2.3 Elektromagnetisk kompatibilitet

Selv om produktet opfylder de strenge krav i gældende direktiver, kan **Hilti** ikke udelukke muligheden for, at produktet forstyrres af stærk stråling, hvilket kan medføre en fejlfunktion. I disse tilfælde eller i tilfælde af anden usikkerhed, skal der foretages kontrolmålinger. **Hilti** kan ligeledes ikke udelukke, at andre instrumenter (f.eks. navigationsudstyr i fly) forstyrres.

2.4 Omhyggelig omgang og brug af batterier

• Tag batterierne ud af produktet, hvis det ikke skal bruges i længere tid. Batterier kan korrodere ved længere tids opbevaring og aflade sig selv. • Sørg for, at batterier ikke kommer i hænderne på børn. • Brug ikke nye og gamle batterier sammen. Udskift altid alle batterier på samme tid. Undgå at bruge batterier af forskellige mærker eller med forskellige typebetegnelser. • Brug aldrig beskadigede batterier. • Anvend kun den batteritype, som er beregnet til dette produkt. Brug af andre batterier øger risikoen for personskader og for brandfare. • Sørg for, at batterierne vender korrekt ved batteriskift. Der er eksplosionsfare. • Batterier må ikke overophedes eller brændes. Batterier kan eksplodere og afgive giftige stoffer. • Batterier må ikke oplades. • Produktets batterier må ikke lodes sammen. • Aflad ikke batterier ved at kortslutte dem. Batterier kan blive utætte, eksplodere, bryde i brand og medføre personskader. • Undgå at beskadige batterier, og adskil dem ikke. Batterier kan blive utætte, eksplodere, bryde i brand og medføre personskader.

3 Tekniske data

Precision (ved ikke-aktiveret boltpistol)	-15% ... +5%
Automatisk slukning	≈ 6 min
Strømforsyning	3x AAbatterier (1,5 V)
Maks. luftfugtighed uden kondensation	85%
Omgivende temperatur under drift	0 °C ... 50 °C (32 °F ... 122 °F)
Opbevaringstemperatur	-15 °C ... 70 °C (5 °F ... 158 °F)

no

1 Informasjon om dokumentasjonen

1.1 Om denne bruksanvisningen

• Les gjennom dette dokumentet og den fullstendige bruksanvisningen før oppstart. Dette er en forutsetning for sikkert arbeid under arbeidet og problemfri bruk. Du finner den fullstendige bruksanvisningen og ytterligere informasjon om betjening, teknologi, miljø og resirkulering under følgende lenke: qr.hilti.com/manual/?id=2313452 • Følg sikkerhetsanvisningene og advarslene i denne dokumentasjonen, den fullstendige bruksanvisningen og på produktet. • Oppbevar alltid bruksanvisningen sammen med produktet og sørg for at den følger med produktet hvis det overtas av andre personer.

1.2 På produktet

Laserinformasjon

LASER 1

Laserklasse 1, basert på standarden IEC / EN 60825-1: 2014 og i samsvar med CFR 21 § 1040 (Laser Notice 56).

2 Sikkerhet

2.1 Generelle sikkerhetsanvisninger

⚠ **ADVARSEL! Les alle sikkerhetsanvisninger og andre instruksjoner.** Ukyndig håndtering av dette produktet kan forårsake farer. Manglende overholdelse av sikkerhetsanvisningene og instruksjonene kan føre til skader på produktet og/eller alvorlige personskader.

Ta vare på alle sikkerhetsanvisninger og instruksjoner for fremtidig bruk.

Sikkerhet på arbeidsplassen

• **Hold arbeidsområdet rent og godt opplyst.** Rot eller dårlig belysning av arbeidsområdet kan føre til ulykker. • **Ikke bruk produktet i eksplosjonsfarlige omgivelser der det befinner seg brennbare væsker, gasser eller støv.** • **old barn og andre personer på sikker avstand mens produktet brukes.** • **Produktet må bare brukes innenfor de definerte bruksgrensene** • **Følg nasjonale ulykkesforebyggende forskrifter.**

Elektrisk sikkerhet

• **Hold produktet unna regn og fuktighet.** Hvis fuktighet trenger inn, kan dette føre til kortslutning, elektrisk støt, forbrenninger eller eksplosjoner. • **Tørk av produktet slik at det er tørt før du setter det i transportbeholderen.**

Personsikkerhet

• **Vær oppmerksom, pass på hva du gjør og gå fornuftig frem under arbeidet med produktet. Ikke bruk produktet når du er trøtt eller påvirket av narkotika, alkohol eller medikamenter.** Et øyeblikks uoppmerksomhet ved bruk av produktet kan være nok til å forårsake alvorlige personskader. • **Unngå uhensiktsmessige arbeidsposisjoner. Sørg for at du står stødig og i balanse til enhver tid.** • **Bruk personlig verneutstyr.** Bruk av personlig verneutstyr reduserer risikoen for personskader. • **Ikke sett sikkerhetsinnretninger ut av drift og ikke fjern informasjons- og varselskilt.** • **Unngå utilsiktet start. Forsikre deg om at produktet er slått av før du setter inn batterier, tar opp produktet eller bærer det.** • **Bruk produktet og tilbehør i samsvar med disse anvisningene og slik det er foreskrevet for denne typen apparater. Ta hensyn til arbeidsforholdene og arbeidet som skal utføres.** Brukes produktet til andre formål enn de tiltenkte bruksområdene, kan dette føre til farlige situasjoner. • **Ikke føl deg for trygg og ikke bryt sikkerhetsreglene for elektroverktøy, heller ikke når du etter lang tids bruk er blitt fortrolig med produktet.** Et øyeblikks uaktsomhet kan føre til alvorlige personskader. • **Produktet må ikke brukes i nærheten av medisinske apparater.**

Bruk og håndtering av produktet

• **Produkt og tilbehør må bare brukes i teknisk feilfri stand.** • **Oppbevar produkter som ikke er i bruk utenfor barns rekkevidde. Ikke la personer som ikke er fortrolige med produktet, eller ikke har lest anvisningene, bruke verktøyet.** Produktet er farlig når det brukes av uerfarne personer. • **Plei produktet med omhu. Kontroller at bevegelige deler fungerer feilfritt og ikke sitter i klem, og om deler er brukket eller skadet, slik at dette svekker produktets funksjon. Få skadde deler reparert før bruk av produktet.** Mange ulykker skyldes dårlig vedlikeholdte produkter. • **Produktet må ikke modifiseres eller manipuleres.** Endringer og modifikasjoner som ikke uttrykkelig er tillatt av **Hilti**, kan begrense brukerens rett til å ta i bruk produktet. • **Før viktige målinger samt etter et fall i bakken eller andre mekaniske påkjenninger, må produktets nøyaktighet kontrolleres.** • **I prinsippet kan måleresultatene bli påvirket av bestemte betingelser i omgivelsene.** Dette kan f.eks. være nærhet til apparater som genererer sterke magnetiske eller elektromagnetiske felt, vibrasjoner og temperaturendringer. • **Raskt skiftende målebetingelser kan gi feilaktige måleresultater.** • **Hvis produkt blir flyttet fra sterk kulde til varme omgivelser eller omvendt, må produktet akklimatiseres før bruk.** Store temperaturforskjeller kan føre til funksjonsfeil og uriktige måleresultater. • **Ved bruk av adaptere og tilbehør må du kontrollere at tilbehøret er festet på en sikker måte.** • **Selv om produktet er konstruert for krevende bruk på byggeplasser, må det behandles forsiktig på lik linje med andre optiske og elektriske produkter (kikkerter, briller, fotoapparat).** • **Overhold angitte drifts- og lagringstemperaturer.**

2.2 Ytterligere sikkerhetsanvisninger

• **Ved ukyndig åpning av produktet kan det sendes ut laserstråling som overstiger klasse 1.** Få alltid produktet reparert av **Hilti** service. • Ikke rett produktet mot solen eller andre sterke lyskilder. • kke rett laseren mot andre personer og ikke mot naken hud på kort avstand. • Slå av produktet når det ikke er i bruk. • Ikke bruk produktet i svært lyse omgivelser. Laserstrålen må forbli synlig. Mørklegg eller skyggelegg eventuelt arbeidsområdet. • Etter et fall i bakken eller andre mekaniske påkjenninger må produktets nøyaktighet kontrolleres. • Hold laserstrålevinduet rent for å unngå feilmålinger. • Følg nasjonale forskrifter for arbeidssikkerhet.

2.3 Elektromagnetisk kompatibilitet

Selv om produktet oppfyller de strenge kravene i de relevante direktivene, kan **Hilti** ikke utelukke muligheten for at produktet blir påvirket av kraftig stråling, noe som kan føre til feilfunksjon. I slike tilfeller eller ved andre usikkerheter må det foretas kontrollmålinger. **Hilti** kan heller ikke utelukke at annet utstyr (f.eks. navigasjonsutstyr i fly) forstyrres.

2.4 Riktig håndtering og bruk av batterier

• Fjern batteriene fra produktet når det ikke skal brukes i en lengre tidsrom. Ved lengre tids lagring kan batterier korrodere og lade seg ut. • Sørg for at batterier oppbevares utilgjengelig for barn. • Ikke bland nye og gamle batterier. Skift alltid ut alle batterier samtidig. Ikke bruk batterier fra ulike produsenter eller med ulike typebetegnelser. • Bruk ikke skadde batterier. • Bruk bare batteritypen som er beregnet til dette produktet. Bruk av andre batterier kan medføre skader og brannfare. • Ved skifte av batteri må dette gjøres forskriftsmessig. Husk å snu batteriet riktig vei. Ellers kan det være fare for eksplosjon. • Batterier må ikke overopphetes, og de må ikke utsettes for åpen ild. Batteriene kan eksplodere, og de kan avgi giftige stoffer. • Ikke lad oppengangsbatterier. • Batterier må ikke loddes i produktet. • Ikke lad ut batterier ved kortslutning. Batterier kan eksplodere, brenne og begynne å lekke og skade personer. • Ikke skad batterier og ikke ta dem fra hverandre. Batterier kan eksplodere, brenne og begynne å lekke og skade personer.

3 Tekniske data

Nøyaktighet (når festemaskinen ikke er presset mot underlaget)	-15% ... +5%
Automatisk utkobling	≈ 6 min
Strømforsyning	3 stk. AAbatterier (1,5 V)
Maksimal luftfuktighet uten kondensering	85%
Omgivelsestemperatur under drift	0 °C ... 50 °C (32 °F ... 122 °F)
Lagringstemperatur	-15 °C ... 70 °C (5 °F ... 158 °F)

fi

1 Dokumentaation tiedot

1.1 Tästä käyttöohjeesta

• Lue ehdottomasti tämä dokumentti ja yksityiskohtainen käyttöohje ennen käyttämistä. Se on turvallisen työnteon ja tuotteen ongelmattoman käsittelyn perusedellytys. Yksityiskohtaisen käyttöohjeen sekä lisätiedot koskien käyttöä, tekniikkaa, ympäristöä ja kierrätystä löydät seuraavan linkin kautta: qr.hilti.com/manual/?id=2313452 • Noudata tässä dokumentissa, yksityiskohtaisessa käyttöohjeessa annettuja ja tuotteeseen olevia turvallisuus- ja varoitusohjeita. • Säilytä käyttöohje aina tuotteen yhteydessä ja varmista, että käyttöohje on mukana, kun luovutat tuotteen toiselle henkilölle.

1.2 Tuotteessa

Laserinformaatio

LASER 1

Laserluokka 1, standardeihin IEC/EN 60825-1:2014 perustuen ja vaatimuksia CFR 21 § 1040 (Laser Notice 56) vastaten.

2 Turvallisuus

2.1 Yleiset turvallisuusohjeet

⚠ **VAARA! Lue kaikki turvallisuus- ja käyttöohjeet.** Tämä tuote voi aiheuttaa vaaroja, jos sitä käsitellään tai käytetään ohjeiden vastaisesti. Turvallisuusohjeiden ja käyttöohjeiden noudattamatta jättämisestä saattaa olla seurauksena tuotteen vaurioituminen ja/tai vakavia loukkaantumisia. Säilytä kaikki turvallisuus- ja käyttöohjeet huolellisesti vastaisen varalle.

Työpaikan turvallisuus

• **Pidä työskentelyalue siistinä ja hyvin valaistuna.** Työpaikan epäjärjestys ja valaisemattomat työalueet voivat johtaa tapaturmiin. • **Älä käytä tuotetta räjähdysvaarallisessa ympäristössä, jossa on syttyvää nestettä, kaasua tai pölyä.** • **Pidä lapset ja sivulliset loitolla tuotetta käyttäessä.** • **Käytä tuotetta vain teknisissä tiedoissa eritellyissä käyttötarkoituksissa.** • **Noudata maakohtaisia määräyksiä onnettomuuksien ennaltaehkäisemiseksi.**

Sähköturvallisuus

• **Älä altista tuotetta sateelle tai kosteudelle.** Sisään tunkeutunut kosteus saattaa aiheuttaa oikosulkuja, sähköiskuja, palovammoja tai räjähdyksiä. • **Pyyhi tuote kuivaksi, ennen kuin pakkaat sen kuljetuslaukkuun.**

Henkilöturvallisuus

• **Ole valpas, kiinnitä huomiota työskentelyysi ja noudata tervettä järkeä tuotetta käyttäessäsi. Älä käytä tuotetta, jos olet väsynyt tai huumeiden, alkoholin tai lääkkeiden vaikutuksen alaisena.** Tuotetta käytettäessä hetkellinenkin varomattomuus saattaa aiheuttaa vakavia vammoja. • **Vältä vaikeita työskentelyasentoja. Varmista aina tukeva seisoma-asento ja tasapaino.** • **Käytä henkilökohtaisia suojavarusteita.** Henkilökohtaisten suojavarustusten käyttö pienentää louk-kaantumisen vaaraa. • **Älä poista turvalaitteita käytöstä tai irrota laitteessa olevia huomautus- ja varoitustarroja.** • **Vältä tahatonta käynnistämistä. Varmista, että tuote on kytketty pois päältä, ennen kuin asetat siihen paristoja, otat sitä käteesi tai kannat sitä.** • **Käytä tuotetta ja sen varusteita aina näiden ohjeiden mukaisesti, ja myös kuten laitekohtaisesti on määrätty. Ota tällöin työolosuhteet ja suoritettava työtehtävä huomioon.** Tuotteiden käyttö muuhun kuin niiden suunniteltuun käyttöön saattaa johtaa vaarallisiin tilanteisiin. • **Älä tuudittaudu virheelliseen turvallisuuden tunteeseen äläkä laiminlyö turvallisuussääntöjä silloin-kaan, kun kokemuksesi myötä olet kokenut tuotteen käyttäjä.** Harkitsematon ja huolimaton toiminta voi sekunnin murto-osissa johtaa vakaviin loukkaantumisiin. • **Tuotetta ei saa käyttää lääkinnällisten laitteiden lähellä.**

Tuotteen käyttö ja käsittely

• **Käytä vain tuotetta ja lisävarusteita, jotka ovat teknisesti moitteettomassa kunnossa.** • **Säilytä tuotteet lasten ulottumattomissa, kun niitä ei käytetä. Älä anna toisten henkilöiden käyttää tuotetta, elleivät he ole perehtyneet sen käyttöön ja lukeneet käyttöohjeita.** Tuote voi olla vaarallinen, jos sitä käytetään asiantuntemattomasti. • **Hoida tuotetta huolellisesti. Tarkasta, että liikkuvat osat toimivat moitteettomasti eivätkä ole puristuksissa, ja tarkasta myös, ettei tuotteessa ole murtuneita tai vaurioituneita osia, jotka saattaisivat haitata sen toimintaa. Korjauta vaurioituneet osat ennen tuotteen käyttämistä.** Usein loukkaantumisten ja tapaturmien syynä on tuotteiden laiminlyöty huolto. • **Tuotteeseen ei missään tapauksessa tehdä minkäänlaisia muutoksia.** Tehdyt muutokset, joihin **Hilti** ei ole antanut lupaa, voivat rajoittaa käyttäjän oikeutta tuotteen käyttöön ottamiseen. • **Tuotteen tarkkuus on tarkastettava ennen tärkeitä mittauksia tai tuotteen pudottua tai jos siihen on kohdistunut muu mekaaninen tekijä.** • **Tietyt ympäristötekijät saattavat laitteen toimintaperiaatteen vuoksi vaikuttaa mittaustuloksiin.** Tällaisia tekijöitä ovat esimerkiksi voimakkaan magneettikentän tai sähkömagneettikentän synnyttävien laitteiden läheisyys sekä tärinät ja lämpötilamuutokset. • **Nopeasti muuttuvat mittausolosuhteet voivat vääristää mittaustuloksia.** • **Jos tuote tuodaan kylmästä tilasta lämpimään tai päinvastoin, tuotteen lämpötilan on annettava tasoittua ennen käyttämistä.** Suuret lämpötilaerot voivat aiheuttaa toimintavirheitä ja vääriä mittaustu-loksia. • **Jos käytät adaptereita ja lisävarusteita, varmista, että ne ovat aina kunnolla kiinni.** • **Vaikka tuote on suunniteltu kestämään työmaiden vaativia olosuhteita, sitä on käsiteltävä varoen kuten muitakin optisia ja elektronisia laitteita (kiikarit, silmälasit, kamera).** • **Noudata suositeltuja käyttö- ja varastointilämpötiloja.**

2.2 Muut turvallisuusohjeet

• **Tuotteen asiantuntemattoman avaamisen yhteydessä saattaa syntyä lasersäteilyä, jonka teho ylittää laserlaiteluokan 1 rajat.** Korjauta tuote aina vain **Hilti**-huollossa.• Älä suuntaa tuotetta aurinkoa tai muita voimakkaita valonlähteitä kohti. • Älä suuntaa laseria ihmisiä kohti äläkä paljaan ihon lähelle. • Kytke tuote pois päältä, kun et käytä sitä. • Älä käytä tuotetta erittäin kirkkaasti valaistussa tilassa. Lasersäteen täytyy näkyä. Vähennä tai varjosta työalueen valoa tarvittaessa.• Putoamisen tai vastaavan mekaanisen rasituksen jälkeen tuotteen tarkkuus on tarkastettava. • Jotta vältät virheelliset mittaustulokset, pidä lasersäteen lähtöaukko puhtaana. • Noudata kansallisia työturvallisuus- ja työsuojelumääräyksiä.

2.3 Sähkömagneettinen häiriökestävyys

Vaikka tuote täyttää voimassa olevien määräysten tiukat vaatimukset, **Hilti** ei pysty sulkemaan pois mahdollisuutta, että voimakas häiriösäteily rikkoo tuotteen, jolloin seurauksena on virheellisiä toimintoja. Tässä tapauksessa, tai jos olet muuten epävarma, on tehtävä tarkastusmittauksia. **Hilti** ei myöskään pysty sulkemaan pois mahdollisuutta, että muihin laitteisiin (esimerkiksi lentokoneiden navigointilaitteet) aiheutuu häiriöitä.

2.4 Paristojen huolellinen käsittely ja käyttö

• Poista paristot tuotteesta, jos et käytä sitä pitempään aikaan. Pitkän varastoinnin aikana paristot saattavat hapettua ja purkautua. • Varmista, ettei paristoja pääse lasten käsiin. • Älä käytä sekaisin uusia ja vanhoja paristoja. Vaihda aina kaikki paristot samalla kertaa. Älä käytä sekaisin eri valmistajien paristoja tai tyypiltään erilaisia paristoja. • Älä laita laitteeseen vaurioituneita paristoja. • Käytä vain tälle tuotteelle tarkoitettun tyyppistä paristoa. Muiden paristojen käyttö saattaa johtaa loukkaantumiseen ja tulipaloon. • Kun vaihdat paristoa, varmista oikea napaisuus ja asianmukainen vaihtamistapa. Räjähdysvaara on olemassa. • Älä kuumenna paristoja tai laita niitä avotuleen. Paristot saattavat räjähtää, ja ilmaan saattaa vapautua myrkyllisiä aineita. • Älä yritä ladata paristoja. • Älä juota laitteessa oleviin paristoihin mitään. • Älä pura paristojen varausta oikosulkemalla. Paristo voi alkaa vuotaa, räjähtää tai syttyä ja aiheuttaa henkilövahinkoja. • Älä vaurioita paristoja. Älä yritä avata paristoa. Paristo voi alkaa vuotaa, räjähtää tai syttyä ja aiheuttaa henkilövahinkoja.

3 Tekniset tiedot

Tarkkuus (kun naulainta ei ole painettu kiinnityspintaa vasten)	-15% ... +5%
Automaattinen poiskytkentä	≈ 6 min
Virtalähde	3 AAparistoa (1,5 V)
Suurin ilmankosteus ilman kondensaatiota	85%
Ympäristön lämpötila käytettäessä	0 °C ... 50 °C (32 °F ... 122 °F)
Varastointilämpötila	-15 °C ... 70 °C (5 °F ... 158 °F)

et

1 Andmed dokumentatsiooni kohta

1.1 Käesoleva käsitsemisjuhendi kohta

• Lugege enne kasutuselevõttu see dokument ja põhjalik käsitsemisjuhend läbi. See on ohutu kasutamise ja tõrgeteta töö eeldus. Põhjaliku käsitsemisjuhendi ning täiendavat infot käsitsemise, tehnika, keskkonna ja ringlussevõtu kohta leiate te järgmise lingi alt: qr.hilti.com/manual/?id=2313452 • Järgige käesolevas dokumentatsioonis, põhjalikus käsitsemisjuhendis ja toote peal olevaid ohutus- ja hoiatusjuhiseid. • Hoidke käsitsemisjuhend alati seadme juures ja toote edasiandmisel teistele isikutele andke üle ka kasutusjuhend.

1.2 Tootel

Info laseri kohta

LASER 1

Laseriklass 1, põhineb normil IEC/EN 60825-1:2014 ja vastab USA föderaalees-kirjade koodeksi 21 §-le 1040 (Laser Notice 56).

2 Ohutus

2.1 Üldised ohutusnõuded

⚠ **HOIATUS! Lugege läbi kõik ohutusnõuded ja juhised.** Sellest tootest võivad nende asjatundmatul kasutamisel lähtuda ohud. Ohutusnõuete ja juhiste eiramise tagajärg on seadme kahjustused ja/või rasked kehavigastused. Hoidke kõik ohutusnõuded ja juhised edaspidiseks kasutamiseks alles.

Töökohaohutus

• **Hoidke oma töökoht puhas ja valgustage seda korralikult.** Korrastamata ja valgustamata töökoht võib põhjustada õnnetusi. • **Ärge töötage tootega plahvatusohtlikus ümbruskonnas, milles esineb tuleohtlikke vedelikke, gaase või tolmu.** • **Hoidke toote kasutamise ajal lapsed ja teised inimesed eemal.** • **Kasutage seadet üksnes määratletud võimsuspiirides.** • **Järgige oma riigipõhiseid õnnetusjuhtumite ennetamise eeskirju.**

Elektriohutus

• **Kaitske seadet vihma ja niiskuse eest.** Sissetungiv niiskus võib põhjustada lühise, elektrilöögi, põletusi või plahvatusi. • **Enne transpordipakendisse hoiulepanekut kuivatage seade.**

Isikuturvalisus

• **Olge tähelepanelik, jälgige oma tegevust ning tegutsege seadmega töötades kaalutletult. Ärge kasutage toodet, kui te olete väsinud või uimastite, alkoholi või ravimite mõju all.** Tähelepanematus hetke toote kasutamisel võib põhjustada tõsiseid vigastusi. • **Vältige ebatavalist tööasendit. Võtke stabiilne tööasend ja säilitage kogu aeg tasakaal.** • **Kasutage isikukaitsevahendeid.** Kaitsevahendite kandmine vähendab vigastuste ohtu. • **Ärge kõrvaldage ühtegi ohutusseadist ega eemaldage silte hoiatustele või märkustega.** • **Vältige seadme tahtmatut käivitamist. Enne patareide sisestamist, toote paigaldamist või selle kandmist veenduge, et seade on välja lülitatud.** • **Kasutage toodet ja tarvikuid vastavalt käesolevatele juhistele ja selliselt, nagu selle spetsiaalse seadmetüübi jaoks ette on kirjutatud. Arvestage seejuures töötingimuste ja tehtava töö iseloo-muga.** Seadmete kasutamine muuks otstarbeks kui ette nähtud võib põhjustada ohtlikke olukordi. • **Ärge laske tekkida valel turvatundel ega vaadake ohutuseeeglitest mööda, isegi kui te pärast mitmekordset kasutamist tootega kursis olete.** Tähelepanematu käsitsemine võib sekundi murdosa jooksul kaasa tuua raskeid vigastusi. • **Toodet ei tohi kasutada meditsiiniseadmete läheduses.**

Toote kasutamine ja käsitsemine

• **Kasutage seadet ja tarvikuid ainult siis, kui nende tehniline seisukord on veatu.** • **Kasutage seadet ja tarvikuid ainult siis, kui nende tehniline seisukord on veatu.**• **Hoidke mittekasutatavad tooteid lastele kättesaamatus kohas. Ärge laske toodet kasutada isikutel, kes seda ei tunne või kes ei ole käesolevaid juhiseid lugenud.** Toode on kogemusteta isikute poolt kasutamisel ohtlik. • **Hooldage toodet hoolikalt. Kontrollige, kas liikuvad osad töötavad veatult ega kiilu kinni. Veenduge, et seadme osad ei ole murdunud või kahjustatud määral, mis mõjutab toote töökindlust. Enne seadme kasutamist laske kahjustatud osad ära parandada.** Paljude õnnetusjuhtumite põhjuseks on halvasti hooldatud tooted. • **Toodet ei tohi mingil juhul modifitseerida ega manipuleerida.** Muudatused või modifikatsioonid, mida ei ole ettevõtte **Hilti** poolt sõnaselgelt lubatud, võivad piirata kasutaja õigust seadme kasutuselevõtuks. • **Enne olulisi mõõtmisi ning pärast kukkumist või teisi mehaanilisi mõjusid peate te toote täpsust üle kontrollima.** • **Teatavad ümbritseva keskkonna tingimused võivad mõõtetulemusi seadme tööpõhimõttest tule-nevalt mõjutada.** Nende hulka kuuluvad nt seadmete lähedus, mis tekitavad tugevaid magnetilisi või elektromagnetilisi välju, vibratsiooni ja temperatuuri muudatusi. • **Kiiresti muutuvad mõõtetingimused võivad mõõtetulemused valeks muuta.** • **Kui seade tuuakse väga külmast keskkonnast soojemasse keskkonda või vastupidi, tuleks seadmel enne töölerakendamist temperatuuriga kohaneda lasta.** Suured soojuse erinevused võivad põhjustada valesid operatsioone ja valesid mõõtetulemusi. • **Tagage koos adapterite ja tarvikutega kasutamise korral, et tarvikud oleksid kindlalt kinnitatud.** • **Kuigi toode on kavandatud raskete tingimuste jaoks ehitusplatsidel rakendamiseks, peaksite te seda nagu ka teisi optilisi ja elektrilisi tooteid (binokleid, prille, fotoaparaati) ettevaatlikult käsitsema.** • **Pidage kinni ettenähtud töö- ja ladustamistemperatuuridest.**

2.2 Täiendavad ohutusnõuded

• **Seadme mittekorrektsel avamisel võib seadmest eralduda laserkiirgust, mis ületab klassi 1 kiirguse.** Laske seadet parandada üksnes **Hilti** hooldekeskuses.• Ärge suunake seadet vastu päikest või teisi tugevaid valgusallikaid. • Ärge suunake laserit teistele isikutele ega lühikeseks vahemaalt paljale nahale. • Kui te toodet ei kasuta, lülitage see välja. • Ärge kasutage toodet on väga heledas keskkonnas. Laserkiir peab nähtavaks jääma. Vajadusel pimendage või varjake tööpiirkond. • Pärast kukkumist või muid mehaanilisi mõjutusi tuleb kontrollida seadme täpsust. • Ebaõigete mõõtmistulemuste vältimiseks hoidke laserkiire väljumisakent puhtana. • Järgige riigis kehtivaid tööohutusnõudeid.

2.3 Elektromagnetiline ühilduvus

Kuigi seade vastab asjaomaste direktiivide rangetele nõuetele, ei saa **Hilti** välistada võimalust, et seade tugev kiirgus seda häirib, mille tagajärjel ei pruugi seade nõuetekohaselt töötada. Sellisel juhul või muude ebakindlate juhtumite korral tuleb läbi viia kontrollmõõtmised. Samuti ei saa **Hilti** välistada häireid teiste seadmete (nt lennukite navigatsiooniseadmete) töös.

2.4 Patareide hoolikas käsitsemine

• Kui te seadet pikemat aega ei kasuta, siis võtke patareid seadmest välja. Patareid võivad pikemal seismisel korrodeeruda ja iseeneslikult tühjeneda. • Veenduge, et patareid ei satu laste kätte. • Ärge kasutage korraga uusi ja vanu patareisid. Vahetage alati välja kõik patareid ühekorraga. Ärge kasutage korraga erinevaid patareimudeleid või -tüüpe. • Ärge kasutage kahjustatud patareisid. • Kasutage üksnes selle toote jaoks ettenähtud tüüpi patareisid. Teiste patareide kasutamine võib põhjustada vigastusi ja põlengu ohtu. • Patareide vahetamisel jälgige polaarsust. Plahvatusoht! • Ärge jätke patareisid otsese päikesekiirguse ega lahtise leegi kätte. Patareid võivad plahvatada ja eraldada mürgiseid aineid. • Ärge laadige patareisid. • Ärge jootke patareisid, mis on seadmes. • Ärge tühjendage patareisid lühise tekitamise teel. Patareid võivad lekkima hakata, plahvatada, süttida ja tekitada kehavigastusi. • Ärge kahjustage patareisid ja ärge võtke patareisid lahti. Patareid võivad lekkima hakata, plahvatada, süttida ja tekitada kehavigastusi.

3 Tehnilised andmed

Täpsus (vastu pinda surumata naelpüstoli korral)	-15% ... +5%
Automaatne väljalülitamine	≈ 6 min
Toide	3 × AA patarei (1,5 V)
Maksimaalne õhuniiskus ilma kondenseerumiseta	85%
Ümbritseva keskkonna temperatuur töötamise ajal	0 °C ... 50 °C (32 °F ... 122 °F)
Hoiutemperatuur	-15 °C ... 70 °C (5 °F ... 158 °F)

lv

1 Informācija par dokumentāciju

1.1 Par šo lietošanas instrukciju

• Pirms ekspluatācijas sākšanas obligāti izlasiet šo dokumentu un detalizēto lietošanas instrukciju. Tas ir priekšnoteikums darba drošībai un izstrādājuma lietošanai bez traucējumiem. Detalizēta lietošanas instrukcija, kā arī papildu informācija par apkalpošanu, tehniku, apkārtējo vidi un utilizāciju ir pieejama, izmantojot šādu saiti: qr.hilti.com/manual/?id=2313452 • Ievērojiet drošības norādījumus un brīdinājumus, kas atrodami šajā dokumentācijā, detalizētajā lietošanas instrukcijā un uz izstrādājuma. • Vienmēr glabājiet lietošanas instrukciju izstrādājuma tuvumā un nododiet to kopā ar izstrādājumu, ja tas tiek nodots citām personām.

1.2 Uz izstrādājuma

Lāzera informācija

LASER 1

Lāzera 1. klase saskaņā ar standartu IEC/EN 60825-1:2014 un atbilstīgi CFR 21 § 1040 (Laser Notice 56).

2 Drošība

2.1 Vispārīgi drošības norādījumi

⚠ **BRĪDINĀJUMS! Izlasiet visus drošības norādījumus un instrukcijas.** Šis izstrādājums var radīt bīstamas situācijas, ja ar to rīkojas neatbilstīgi. Drošības norādījumu un instrukciju neievērošana var izraisīt izstrādājuma bojājumus un/vai smagas traumas. Saglabājiet visus drošības norādījumus un instrukcijas turpmākai lietošanai.

Drošība darba vietā

• **Uzturiet darba vietā tīrību un kārtību un nodrošiniet labu apgaismojumu.** Nekārtīgā darba vietā vai slikta apgaismojumā var viegli notikt nelaimes gadījums. • **Nestrādājiet ar izstrādājumu sprādzienbīstamā vidē, kurā atrodas uzliesmojoši šķidrumi, gāzes vai putekļi.** • **Lietojot izstrādājumu, nelaujiet nepiederošām personām un jo īpaši bērniem tuvoties darba vietai.** • **Lietojiet izstrādājumu tikai paredzētajā diapazonā.** • **Ievērojiet jūsu valstī spēkā esošās drošības tehnikas noteikumus.**

Elektrodrošība

• **Sargājiet izstrādājumu no lietus un mitruma.** Mitruma iekļūšana var izraisīt īssavienojumu, elektrisko triecienu, apdegumus vai eksploziju. • **Nosusiniet izstrādājumu, pirms to ievietot transportēšanas tvertnē.**

Personīgā drošība

• **Strādājiet ar izstrādājumu uzmanīgi, darba laikā saglabājiet paškontroli un rīkojieties saskaņā ar veselo saprātu. Nelietojiet izstrādājumu, ja esat noguris vai atrodaties narkotisko vielu, alkohola vai medikamentu ietekmē.** Mirklis neuzmanības izstrādājuma lietošanas laikā var būt par cēloni nopietnām traumām. • **Izvairieties no nedabiskām pozām. Darba laikā vienmēr saglabājiet līdzsvaru un nodrošinieties pret paslīdēšanu.** • **Valkājiet individuālo aizsargaprīkojumu.** Individuālā aizsargaprīkojuma lietošana samazina traumu risku. • **Nepadariet neefektīvus iekārtas drošības elementus un nenoņemiet norādījumu un brīdinājuma zīmes.** • **Nepieļaujiet iekārtas nekontrolētas ieslēgšanās iespēju. Pirms bateriju ievietošanas, izstrādājuma pacelšanas vai pārnēsāšanas pārliecinieties, ka izstrādājums ir izslēgts.** • **Lietojiet izstrādājumu un tā papildaprīkojumu saskaņā ar šo instrukciju un norādījumiem, kas attiecas uz konkrēto iekārtas tipu. Jāņem vērā arī konkrētie darba apstākļi un veicamās operācijas īpatnības.** Izstrādājuma lietošana citiem mērķiem, nekā to ir paredzējusi ražotājfirma, ir bīstama un var izraisīt neparedzamas sekas. • **Nezaudējiet modrību un neatkāpieties no mērierīču lietošanas drošības noteikumu ievērošanas arī tad, ja lietojat attiecīgo mērierīci bieži un to labi pārzināt.** Neuzmanība vienā sekundes daļā var novest pie smagām traumām. • **Izstrādājumu nedrīkst lietot medicīnisko ierīču tuvumā.**

Izstrādājuma lietošana un apkope

• **Lietojiet izstrādājumu un tā papildaprīkojumu tikai tad, ja tas ir nevainojamā stāvoklī.** • **Laikā, kad izstrādājums netiek lietots, glabājiet to tā, lai tam nevarētu piekļūt bērni. Neļaujiet izstrādājumu lietot personām, kuras nav iepazinušās ar tā funkcijām vai izlasījušas šo instrukciju.** Izstrādājums ir bīstams, ja to lieto personas bez pieredzes. • **Rūpīgi veiciet izstrādājuma apkopi. Pārbaudiet, vai kustīgās daļas darbojas bez traucējumiem un nekeras un vai kāda no daļām nav salauzta vai bojāta un tādējādi netraucē izstrādājuma nevainojamu darbību. Pirms iekārtas lietošanas uzdodiet veikt bojāto daļu remontu.** Daudzi nelaimes gadījumi notiek tādēļ, ka nav nodrošināta pareiza izstrādājuma apkope. • **Nekādā gadījumā nedrīkst izstrādājumu pārveidot vai veikt ar to citas neatļautas manipulācijas.** Ja tiek veikti pārveidojumi vai modificēšanas pasākumi, ko nav pārprotami akceptējis **Hilti**, lietotāja tiesības sākt izstrādājuma ekspluatāciju var tikt ierobežotas.• **Pirms svarīgu mērījumu veikšanas, kā arī pēc mērierīces kritiena vai pakļaušanas citai mehāniskai iedarbībai jāpārbauda izstrādājuma precizitāte.** • **Sakarā ar iekārtas darbības principu mērījumu rezultātu var ietekmēt noteikti apkārtējie apstākļi.** Tas attiecas arī, piemēram, uz gadījumiem, kad tuvumā atrodas iekārtas, rada spēcīgus magnētiskos vai elektromagnētiskos laukus, vibrācijām vai temperatūras izmaiņas. • **Straujas mērījumu apstākļu izmaiņas var sagrozīt mērījumu rezultātus.** • **Ja izstrādājums no liela aukstuma tiek pārvietots siltā telpā vai otrādi, tam pirms lietošanas jālauj aklimatizēties.** Liela temperatūras starpība var radīt traucējumus iekārtas darbībā un sagrozīt mērījumu rezultātu. • **Lietojot adapterus un papildaprīkojumu, pārliecinieties, ka aprīkojums ir droši piestiprināts.** • **Neskatoties uz to, ka izstrādājums ir paredzēts lietošanai skarbos būvobjekta apstākļos, ar to, tāpat kā visiem citiem optiskajiem un elektriskajiem izstrādājumiem (tālskati, brillēm, fotoaparātu), ir jārīkojas uzmanīgi.** • **Ievērojiet norādīto darba un uzglabāšanas temperatūru.**

2.2 Papildnorādījumi par drošību

• **Izstrādājuma neatbilstīgas atvēršanas rezultātā var rasties lāzera starojums, kas pārsniedz 1. klases noteiktos parametrus.** Uzticiet izstrādājuma remontu tikai **Hilti** servisa darbiniekiem. • Nevērsiet izstrādājumu pret sauli vai citiem spēcīgas gaismas avotiem. • Nevērsiet lāzeru pret citām personām un pret nenosegtu ādu no neliela attāluma. • Izslēdziet izstrādājumu, kad jūs to nelietojat. • Nelietojiet izstrādājumu ļoti gaišās vidē. Lāzera staram pastāvīgi jābūt redzamam. Ja nepieciešams, aptumšojiet vai aptumšojiet darba zonu. • Pēc izstrādājuma kritiena vai pakļaušanas citai mehāniskai ietekmei pārbaudiet tā darbības precizitāti. • Lai nepieļautu kļūdainus mērījumus, raugieties, lai lāzera stara lodziņš būtu tīrs. • Ievērojiet jūsu valstī spēkā esošās darba aizsardzības prasības.

2.3 Elektromagnētiskā savietojamība

Neskatoties uz to, ka izstrādājums atbilst visstingrākajām attiecīgo direktīvu prasībām, **Hilti** nevar izslēgt iespēju, ka tā darbību traucē spēcīgs starojums, izraisot kļūdainas operācijas. Šādā gadījumā, kā arī tad, ja citu iemeslu dēļ rodas šaubas par mērījumu rezultātiem, jāveic kontroles mērījumi. Tāpat **Hilti** nevar izslēgt arī iespēju, ka tiek radīti traucējumi citu iekārtu (piemēram, lidmašīnu navigācijas aprīkojuma) darbībai.

2.4 Rūpīga apiešanās ar baterijām un to lietošana

• Pirms pārtraukt izstrādājuma lietošanu uz ilgāku laiku, izņemiet no tā baterijas. Ilgstošas uzglabāšanas laikā var rasties bateriju korozija un notikt pašizlāde. • Raugieties, lai baterijas nebūtu pieejamas bērniem. • Neizmantojiet vienlaicīgi jaunas un vecas baterijas. Vienmēr nomainiet visas baterijas vienlaicīgi. Neizmantojiet dažādu ražotāju un atšķirīgu modeļu baterijas. • Neizmantojiet bojātas baterijas. • Lietojiet kopā ar šo izstrādājumu tikai tam paredzēta tipa baterijas. Cita tipa bateriju lietošana var izraisīt traumas un aizdegšanās risku. • Baterijas nomaiņas gadījumā raugieties, lai tiek ievērota pareiza polaritāte un nomaiņa tiktu veikta pareizi. Pastāv eksplozijas risks. • Nepārkarsējiet baterijas un nemetiet tās ugunī. Baterijas var eksplodēt vai izdalīt toksiskas vielas. • Nemēģiniet uzlādēt baterijas. • Nenostipriniet baterijas izstrādājumā ar lodēšanas palīdzību. • Nelādējiet baterijas, izveidojot īssavienojumu. Baterijas var kļūt nehermētiskas eksplodēt, aizdegties un savainot cilvēkus. • Nesabojājiet baterijas un nemēģiniet tās izjaukt. Baterijas var kļūt nehermētiskas eksplodēt, aizdegties un savainot cilvēkus.

3 Tehniskie parametri

Precizitāte (Ja nav piespiesta montāžas iekārta)	-15% ... +5%
Automātiskā izslēgšanās	≈ 6 min
Strāvas padeve	3× AA baterijas (1,5 V)
Maksimālais gaisa mitrums bez kondensācijas	85%
Apkārtējā temperatūra darbības laikā	0 °C ... 50 °C (32 °F ... 122 °F)
Uzglabāšanas temperatūra	-15 °C ... 70 °C (5 °F ... 158 °F)

lt

1 Dokumentų duomenys

1.1 Apie šią naudojimo instrukciją

• Prieš pradėdami eksploatuoti perskaitykite šį dokumentą ir išsamią naudojimo instrukciją. Tai yra saugaus darbo ir patikimo naudojimo sąlyga. Išsamią naudojimo instrukciją ir papildomą informaciją apie valdymą, techniką, aplinką ir perdirbimą rasite šiuo adresu: qr.hilti.com/manual/?id=2313452 • Laikykitės šioje dokumentacijoje, išsamioje naudojimo instrukcijoje ir ant prietaiso pateiktų saugos ir įspėjamųjų nurodymų. • Šią naudojimo instrukciją visada laikykite kartu su prietaisu, prietaisą kitiems asmenims perduokite tik kartu su šia instrukcija.

1.2 Ant prietaiso

Informacija apie lazerį

LASER 1

Lazerio klasė 1, remiantis standartu IEC/EN 60825-1:2014, atitinka CFR 21 § 1040 („Laser Notice 56").

2 Sauga

2.1 Bendrieji saugos nurodymai

⚠ **ĮSPĖJIMAS! Perskaitykite visus saugos nurodymus ir instrukcijas.** Šis prietaisas gali kelti pavojų, jei jį netinkamai naudosite. Šių saugos nurodymų ir instrukcijų nesilaikymas gali tapti prietaiso gedimų ir / arba sunkių sužalojimų priežastimi. Išsaugokite visus saugos nurodymus ir instrukcijas, kad galėtumėte į juos pažvelgti ateityje.

Sauga darbo vietoje

• **Pasirūpinkite, kad darbo vieta visada būtų švari ir gerai apšviesta.** Netvarkinga ar blogai apšviesta darbo vieta gali tapti nelaimingų atsitikimų priežastimi. • **Prietaiso nenaudokite sprogioje aplinkoje, kurioje yra degių skysčių, dujų arba dulkių.** • **Kai prietaisą naudojate, neleiskite darbo zonoje būti vaikams ir pašaliniams asmenims.** • **Prietaisą naudokite tik nurodytomis eksploatavimo sąlygomis.** • **Atkreipkite dėmesį į savo šalyje galiojančias nelaimingų atsitikimų prevencijos taisykles.**

Apsauga nuo elektros

• **Saugokite prietaiso nuo lietaus arba drėgmės.** Įsiskverbusi drėgmė gali sukelti trumpąjį jungimą, elektros smūgį, nudegimą ar sprogimą. • **Prieš įdėdami prietaisą į transportavimo konteinerį, jį sausai nuvalykite.**

Žmonių sauga

• **Dirbdami su prietaisu, būkite atidūs, sutelkite dėmesį į darbą ir vadovaukitės sveika nuovoka. Prietaiso nenaudokite, jeigu esate pavargę, paveikti narkotikų, alkoholio arba vaistų.** Dirbant su prietaisu, neatidumo mirksnis gali tapti sunkių sužalojimų priežastimi. • **Venkite nepatogių kūno padėčių. Dirbdami stovėkite tvirtai ir visada išlaikykite kūno pusiausvyrą.** • **Naudokite asmenines apsaugos priemones.** Asmeninių apsaugos priemonių naudojimas mažina sužalojimų riziką. • **Neatjunkite jokių apsauginių įtaisų, nenuimkite informacinių ir įspėjamųjų ženklų.** • **Saugokitės, kad prietaisas neįsijungtų atsitiktinai. Prieš įdėdami maitinimo elementus, įstatyti darbo arba nešdami prietaisą įsitikinkite, kad prietaisas yra išjungtas.** • **Prietaisą ir priedus naudokite pagal šiuos nurodymus ir taip, kaip nurodyta šiam konkrečiam prietaiso tipui. Taip pat atsižvelkite į darbo sąlygas ir atliekamo darbo pobūdį.** Prietaisų naudojimas ne pagal paskirtį gali sukelti pavojingas situacijas. • **Neturėkite iliuzijų, kad visada esate saugūs, ir skaitydami naudojimo instrukcijas nepraleiskite skyrelių apie saugų darbą, net jeigu per ilgus naudojimo metus esate susipažinę su savo prietaisu.** Neatsargus veiksmas per sekundės dalį gali tapti sunkių sužalojimų priežastimi. • **Prietaisas neturi būti naudojamas arti medicininių prietaisų.**

Prietaiso naudojimas ir elgesys su juo

• **Prietaisą ir priedus naudokite tik tada, kai jie yra techniškai tvarkingi.** • **Nenaudojamus prietaisus saugokite vaikams nepasiekiamoje vietoje. Neleiskite matavimo prie-taiso naudotis asmenims, kurie nėra su juo susipažinę arba nėra perskaitę šios instrukcijos.** Pietaisas yra pavojingas, kai jį naudoja nepatyrę asmenys. • **Rūpestingai prižiūrėkite prietaisą. Tikrinkite, ar judančios dalys tinkamai veikia ir nekliūva, ar nėra sulūžusių ir pažeistų dalių, kurios blogintų prietaiso veikimą. Prieš naudojant, pažeistos prietaiso dalys turi būti suremontuotos.** Blogai prižiūrimi prietaisai yra daugelio nelaimingų atsitikimų priežastis. • **Prietaiso jokiu būdu neleidžiama modifikuoti arba jo manipuliuoti.** Pakeitimai ir modifikacijos, kuriems **Hilti** nedavė aiškaus atskiro leidimo, gali apriboti naudotojo teisę matavimo prietaisą pradėti eksploatuoti. • **Prieš svarbius matavimus, prietaisui nukritus ar patyrus kitą mechaninį poveikį, patikrinkite prietaiso tikslumą.** • **Dėl veikimo principo matavimo rezultatus gali bloginti tam tikros aplinkos sąlygos.** Tai gali būti, pvz., šalia esantys prietaisai, sukuriantys stiprius magnetinius arba elektromagnetinius laukus, vibracijas ir temperatūros pokyčius. • **Dėl greitai kintančių matavimo sąlygų matavimo rezultatai gali būti neteisūs.** • **Jei prietaisas iš šaltos aplinkos pernešamas į šiltesnę arba atvirkščiai, prieš naudodami palaukite, kol jo temperatūra susivienodins su aplinkos temperatūra.** Dėl didelių temperatūros skirtumų prietaisas gali veikti netinkamai, ir dėl to gali būti gaunami klaidingi matavimo rezultatai. • **Naudodami su adapteriais ir priedais užtikrinkite, kad priedai būtų gerai pritvirtinti.** • **Nors prietaisas yra pritaikytas naudoti statybų aikštelėse, juo, kaip ir kitais optiniais bei elektriniais prietaisais (žiūronais, akiniais, fotoaparatais), reikia naudotis atsargiai.** • **Laikykitės nurodytos darbinės ir laikymo temperatūros.**

2.2 Papildomi saugos nurodymai

• **Prietaisą netinkamai atidarius, į aplinką gali prasiskverbti lazerio spindulys, kurio parametrų reikšmės viršija nurodytas 1 klasei.** Prietaisą remontuokite tik **Hilti** techninės priežiūros centre. • Nenukreipkite prietaiso į saulę ar kitus stiprius šviesos šaltinius. • Nenukreipkite lazerio į kitus asmenis ir iš nedidelio atstumo į neuždengtą odą. • Prietaisą išjunkite, jei jo nenaudojate. • Nenaudokite prietaiso labai šviesioje aplinkoje. Lazerio spindulys turi būti matomas. Jei reikia, užtamsinkite darbo zoną arba padarykite šešėlį. • Prietaisui nukritus ar patyrus bet kokį kitą mechaninį poveikį, patikrinkite prietaiso tikslumą. • Norint išvengti klaidingų matavimų, lazerio spindulio išėjimo langelis visada turi būti švarus. • Laikykitės nacionalinių darbų saugos reglamentų.

2.3 Elektromagnetinis suderinamumas

Nors prietaisas atitinka griežtus specialiųjų direktyvų reikalavimus, **Hilti** negali atmesti galimybės, kad stiprus elektromagnetinis spinduliavimas gali sutrikdyti prietaiso veikimą. Tokiais arba kitais keliančiais abejonių atvejais turi būti atliekami kontroliniai matavimai. **Hilti** taip pat negali garantuoti, kad prietaisas netrikdys kitų prietaisų (pvz., lėktuvų navigacijos įrenginių) veikimo.

2.4 Atsargus elgesys su maitinimo elementais ir jų naudojimas

• Jeigu prietaiso ilgesnį laiką nenaudosite, iš jo išimkite maitinimo elementus. Ilgiau laikomi prietaise, maitinimo elementai gali oksiduotis ir savaime išsikrauti. • Užtikrinkite, kad maitinimo elementai nepateks vaikams į rankas. • Naujų ir senų maitinimo elementų nenaudokite kartu su senais. Maitinimo elementus visada keiskite visus kartu. Nenaudokite skirtingų gamintojų ir skirtingų tipų maitinimo elementų. • Nenaudokite pažeistų maitinimo elementų. • Naudokite tik šiam prietaisui numatyto tipo maitinimo elementus. Naudojant kitokius maitinimo elementus / akumuliatorius, kyla pavojus susižaloti ir sukelti gaisrą. • Keisdami maitinimo elementus atkreipkite dėmesį į tinkamą poliškumą ir tinkamą maitinimo elementų keitimą. Yra sprogimo pavojus. • Maitinimo elementų neperkaitinkite ir nelaikykite arti ugnies. Maitinimo elementai gali sprogti, ir iš jų gali išsiskirti toksinių medžiagų. • Maitinimo elementų nebandykite įkrauti. • Maitinimo elementų nelituokite prietaise. • Neiškraukite maitinimo elementų trumpai sujungdami. Maitinimo elementai gali tapti nesandarūs, sprogti, degti ir sužaloti asmenis. • Nepažeiskite ir neišardykite maitinimo elementų. Maitinimo elementai gali tapti nesandarūs, sprogti, degti ir sužaloti asmenis.

3 Techniniai duomenys

Tikslumas (kai kalimo įrankis nepriaspaustas)	-15% ... +5%
Automatinis išjungimas	≈ 6 min
Maitinimo šaltinis	3x AA tipo maitinimo elementas (1,5 V)
Maksimali oro drėgmė be kondensacijos	85%
Darbinė aplinkos temperatūra	0 °C ... 50 °C (32 °F ... 122 °F)
Laikymo temperatūra	-15 °C ... 70 °C (5 °F ... 158 °F)

pl

1 Dane dotyczące dokumentacji

1.1 Do niniejszej instrukcji obsługi

• Przed uruchomieniem urządzenia należy zapoznać się z tym dokumentem oraz szczegółową instrukcją obsługi. Jest to warunek konieczny bezpiecznej pracy i bezawaryjnej obsługi. Szczegółowa instrukcja obsługi oraz dalsze informacje dotyczące obsługi, technologii, środowiska i recyklingu znajdują się pod poniższym linkiem: qr.hilti.com/manual/?id=2313452 • Należy zawsze stosować się do zasad bezpieczeństwa i ostrzeżeń zawartych w szczegółowej instrukcji obsługi i podanych na produkcie. • Instrukcję obsługi zawsze przechowywać z produktem; produkt przekazywać innym użytkownikom wyłącznie z instrukcją obsługi.

1.2 Na produkcie

Informacja o laserze

LASER 1

Klasa lasera 1, zgodnie z normą IEC/EN 60825-1:2014, spełnia również wymogi CFR 21 § 1040 (Laser Notice 56).

2 Bezpieczeństwo

2.1 Ogólne wskazówki bezpieczeństwa

⚠ **OSTRZEŻENIE! Należy zapoznać się ze wskazówkami dotyczącymi bezpieczeństwa.** Produkt może być niebezpieczny, jeśli jest obsługiwany w niewłaściwy sposób. Nieprzestrzeganie wskazówek bezpieczeństwa i zaleceń może spowodować uszkodzenia produktu i/lub ciężkie obrażenia. Należy zachować do wglądu wszystkie wskazówki i zalecenia dotyczące bezpieczeństwa.

Bezpieczeństwo w miejscu pracy

• **Należy dbać o czystość i dobre oświetlenie stanowiska pracy.** Nieporządek lub brak oświetlenia w miejscu pracy mogą prowadzić do wypadków. • **Nie pracować z użyciem produktu w otoczeniu zagrożonym wybuchem, w którym znajdują się łatwopalne ciecze, gazy lub pyły.** • **Podczas pracy przy użyciu tego produktu nie zezwalać na zbliżanie się dzieci i innych osób.** • **Produktu należy używać tylko w zdefiniowanych granicach zastosowania.**• **Należy przestrzegać lokalnych przepisów dotyczących zapobiegania wypadkom.**

Bezpieczeństwo elektryczne

• **Należy zadbać o to, aby produkt chroniony był przed deszczem i wilgocią.** Wnikająca wilgoć może spowodować zwarcia, porażenia prądem, pożary lub eksplozje. • **Wytrzeć produkt do sucha przed umieszczeniem w pojemniku transportowym.**

Bezpieczeństwo osób

• **Należy być czujnym, uważać na to, co się robi i do pracy przy użyciu produktu przystępować z rozwagą. Nie należy używać produktu, będąc zmęczonym lub znajdując się pod wpływem narkotyków, alkoholu lub lekarstw.** Chwila nieuwagi podczas eksploatacji produktu może prowadzić do ciężkich obrażeń ciała. • **Unikać niewygodnej pozycji ciała. Należy przyjąć bezpieczną pozycję i zawsze utrzymywać równowagę.** • **Nosić osobiste wyposażenie ochronne.** Noszenie indywidualnego wyposażenia ochronnego zmniejsza ryzyko obrażeń ciała. • **Nie demontować (dezaktywować) żadnych instalacji zabezpieczających i nie usuwać tabliczek z informacjami lub ostrzegawczych.** • **Unikać niezamierzonego uruchomienia urządzenia. Przed włożeniem baterii, wzięciem produktu do ręki lub przenoszeniem produktu należy upewnić się, że produkt jest wyłączony.** • **Produkty i wyposażenia należy używać zgodnie z tymi wskazówkami oraz w sposób przewidziany dla tego typu urządzenia. Przy tym należy uwzględnić warunki pracy i rodzaj wykonywanych czyn-ności.** Używanie urządzeń do prac niezgodnych z przeznaczeniem może prowadzić do niebezpiecznych sytuacji. • **Nie należy lekceważyć potencjalnego zagrożenia ani wskazówek dot. bezpieczeństwa eksploatacji, nawet w przypadku dużego doświadczenia w zakresie obsługi produktu.** Nieuważne obchodzenie się z urządzeniem może w ułamku sekundy doprowadzić do poważnych obrażeń. • **Produktu nie wolno stosować w pobliżu aparatury medycznej.**

Użytkowanie i obsługa produktu

• **Używać wyłącznie produktu i akcesoriów, które są w dobrym stanie technicznym.** • **Nieużywane produkty należy przechowywać w miejscu niedostępnym dla dzieci. Nie należy pozwalać na użytkowanie produktu osobom, które nie zapoznały się z nim lub nie przeczytały tych wskazówek.** Produkt jest niebezpieczny, jeśli jest używany przez osoby bez odpowiedniego doświadczenia. • **Należy starannie konserwować produkt. Należy kontrolować, czy ruchome części funkcjonują bez zarzutu i nie są zablokowane, czy części nie są popękane ani uszkodzone w takim stopniu, że mogłoby to mieć negatywny wpływ na prawidłowe działanie produktu. Przed przystąpieniem do eksploatacji zlecić naprawę uszkodzonych części urządzenia.** Przyczyną wielu wypadków jest niewłaściwa konserwacja produktów. • **W żadnym wypadku nie wolno modyfikować produktu ani manipulować nim.** Zmiany lub modyfikacje, których dokonywanie nie jest wyraźnie dozwolone przez firmę **Hilti**, mogą spowodować ograniczenie praw użytkownika do dalszej eksploatacji produktu. • **Przed ważnymi pomiarami, jak również po upadku lub narażeniu na inne czynniki mechaniczne, należy sprawdzić dokładność produktu.** • **Ze względu na zasadę działania urządzenia określone warunki otoczenia mogą mieć ujemny wpływ na wyniki pomiarów.** Chodzi tu np. o bliskość urządzeń wytwarzających silne pola magnetyczne lub elektromagnetyczne, drgania i zmiany temperatury. • **Szybko zmieniające się warunki pomiaru mogą zafałszować jego wyniki.** • **W przypadku przeniesienia produktu z zimnego do ciepłego otoczenia lub odwrotnie, należy odczekać, aż urządzenie dostosuje się do nowych warunków.** Duże różnice temperatur mogą powodować nieprawidłowe działanie i nieprawidłowe wyniki pomiarów. • **W przypadku stosowania adapterów i akcesoriów upewnić się, że akcesoria te są pewnie zamocowane.** • **Mimo, że produkt jest przeznaczony do pracy w trudnych warunkach panujących na budowie, należy obchodzić się z nim ostrożnie, tak jak z innymi produktami optycznymi i elektrycznymi (lornetka, okulary, aparat fotograficzny).** • **Należy przestrzegać podanych temperatur eksploatacji i składowania.**

2.2 Dodatkowe wskazówki dotyczące bezpieczeństwa

• **W przypadku nieprawidłowego otwarcia produktu może powstawać promieniowanie laserowe, przewyższające klasę 1.** Konserwację lub naprawę produktu należy zlecać wyłącznie serwisowi **Hilti**. • Nie wolno kierować produktu na słońce lub na inne silne źródła światła. • Nie należy kierować promienia lasera na inne osoby ani z bliskiej odległości na nieosłoniętą skórę. • Wyłączyć produkt, gdy nie jest używany. • Nie używać produktu w bardzo jasnym otoczeniu. Promień lasera musi pozostać widoczny. Należy zaciemnić lub zacienić strefę roboczą. • Po upadku lub narażeniu na inne czynniki mechaniczne należy sprawdzić dokładność działania produktu. • W celu uniknięcia błędnych pomiarów należy utrzymywać w czystości okienko wyjścia promienia lasera. • Należy przestrzegać krajowych przepisów bezpieczeństwa i higieny pracy.

2.3 Kompatybilność elektromagnetyczna

Pomimo tego, że produkt spełnia rygorystyczne wymagania obowiązujących dyrektyw, firma **Hilti** nie może wykluczyć wystąpienia zakłóceń na skutek silnego promieniowania, co może z kolei doprowadzić do błędnych wskazań. W takim przypadku lub w razie pojawienia się innych wątpliwości należy przeprowadzić pomiary kontrolne. Równocześnie firma **Hilti** nie może wykluczyć wystąpienia zakłóceń w innych urządzeniach (np. w urządzeniach nawigacyjnych samolotów).

2.4 Staranne obchodzenie się i użytkowanie baterii

• Wyjąć baterie z produktu, jeśli nie będzie on używany przez dłuższy czas. Baterie mogą ulegać korozji w trakcie dłuższego przechowywania i samoczynnie się rozładowywać. • Upewnić się, że baterie nie trafią w ręce dzieci. • Nie mieszać nowych i starych baterii. Należy zawsze wymieniać wszystkie baterie razem. Nie mieszać baterii różnych producentów ani różnych typów. • Nie wolno używać uszkodzonych baterii. • Z tym produktem stosować wyłącznie baterie przewidzianego przez producenta typu. • Używanie innych baterii może doprowadzić do obrażeń ciała i zagrożenia pożarowego. • Przy wymianie baterii zwrócić uwagę na właściwą polaryzację oraz na to, aby wymienić je w poprawny sposób. Istnieje niebezpieczeństwo eksplozji. • Nie dopuszczać do przegrzania baterii i nie wystawiać ich na ogień. Baterie mogą eksplodować i uwalniać toksyczne substancje. • Nie ładować baterii. • Nie należy lutować baterii w produkcie. • Nie rozładowywać baterii poprzez zwarcie. Baterie mogą się rozszczelnić, eksplodować, zapalić się i doprowadzić do zranień osób. • Nie doprowadzać do uszkodzeń baterii i nie wyjmować ich. Baterie mogą się rozszczelnić, eksplodować, zapalić się i doprowadzić do zranień osób.

3 Dane techniczne

Dokładność (w przypadku niewciśniętego osadzaka)	-15% ... +5%
Automatyczne wyłączanie	≈ 6 min
Zasilanie	3× bateria AA (1,5 V)
Maksymalna wilgotność powietrza bez kondensacji	85%
Temperatura otoczenia podczas eksploatacji	0 °C ... 50 °C (32 °F ... 122 °F)
Temperatura przechowywania	-15 °C ... 70 °C (5 °F ... 158 °F)

cz

1 Údaje k dokumentaci

1.1 K tomuto návodu k obsluze

• Před uvedením do provozu si přečtěte tento dokument a podrobný návod k obsluze. Je to předpoklad pro bezpečnou práci a bezproblémové zacházení. Podrobný návod k obsluze a podrobnější informace o obsluze, technice, životním prostředí a recyklaci najdete pod následujícím odkazem: qr.hilti.com/manual/?id=2313452. • Dodržujte bezpečnostní pokyny a varovná upozornění v této dokumentaci, v podrobném návodu k obsluze a na výrobku. • Návod k obsluze mějte uložený vždy u výrobku a dalším osobám předávejte výrobek jen s tímto návodem.

1.2 Na výrobku

Informace o laseru

LASER 1

Třída laseru 1, podle normy IEC/EN 60825-1:2014 a splňuje CFR 21 § 1040 (Laser Notice 56).

2 Bezpečnost

2.1 Všeobecné bezpečnostní pokyny

⚠ **VAROVÁNÍ! Přečtěte si všechny bezpečnostní pokyny a instrukce.** Tento výrobek může být nebezpečný, když se s ním zachází nesprávně. Nedodržování bezpečnostních pokynů a instrukcí může způsobit poškození výrobku a/nebo těžká poranění. Všechny bezpečnostní pokyny a instrukce uschovejte pro budoucí potřebu.

Bezpečnost pracoviště

• **Pracoviště musí být čisté a dobře osvětlené.** Nepořádek nebo neosvětlená místa mohou vést k úrazům. • **S výrobkem nepracujte v prostředí s nebezpečím výbuchu, kde se nacházejí hořlavé kapaliny, plyny nebo prach.** • **Při používání výrobku zabraňte přístupu dětem a jiným osobám.** • **Výrobek používejte pouze v definovaných mezích použití.** • **Dodržujte specifické předpisy pro prevenci úrazů platné v dané zemi.**

Elektrická bezpečnost

• **Výrobek chraňte před deštěm a vlhkem.** V případě proniknutí vlhkosti může dojít ke zkratu, zásahu elektrickým proudem, popálením nebo výbuchu. • **Před uložením do přepravního obalu výrobek osušte.**

Bezpečnost osob

• **Buďte pozorní, dávejte pozor na to, co děláte, a přistupujte k práci s výrobkem rozumně. Výrobek nepoužívejte, jste-li unavení nebo pod vlivem drog, alkoholu či léků.** Moment nepozornosti při používání výrobku může vést k vážným úrazům. • **Udržujte přirozené držení těla. Zaujměte bezpečný postoj a udržujte rovnováhu.** • **Používejte osobní ochranné pomůcky.** Nošením osobních ochranných pomůcek se snižuje riziko poranění. • **Nevyřazujte z činnosti žádná bezpečnostní zařízení a neodstraňujte informační a výstražné štítky.** • **Zabraňte neúmyslnému uvedení do provozu. Ujistěte se, že výrobek je vypnutý, než vložíte baterie. Výrobek upevněte nebo držte.** • **Výrobek a příslušenství používejte podle těchto pokynů a tak, jak je to pro tento typ přístroje předepsáno. Respektujte přitom pracovní podmínky a prováděnou činnost.** Použití výrobků pro jiné účely, než pro které jsou určeny, může vést ke vzniku nebezpečných situací. • **Nenechte se ukolébat falešným pocitem bezpečí a neporušujte bezpečnostní předpisy, i když jste po mnohonásobném použití s výrobkem dobře seznámení.** Nepozorné jednání může ve zlomcích sekundy způsobit těžká poranění. • **Výrobek se nesmí používat v blízkosti lékařských přístrojů.**

Použití výrobku a péče o něj

• **Výrobek a příslušenství používejte jen v technicky bezvadném stavu.** • **Nepoužívané výrobky uchovávejte mimo dosah dětí. Nedovolte, aby výrobek používaly osoby, které s ním nejsou seznámené nebo si nepřečetly tyto pokyny.** Výrobek je nebezpečný, když je používán nezkušenými osobami. • **Pečlivě se starejte o výrobek. Kontrolujte, zda pohyblivé díly bezvadně fungují a nevváznou, zda díly nejsou prasklé nebo poškozené tak, že by byla narušena funkce výrobku. Poškozené díly nechte před použitím výrobku opravit.** Mnoho úrazů má na svědomí nedostatečná údržba výrobků. • **Výrobek se nesmí v žádném případě přizpůsobovat nebo upravovat.** Změny nebo modifikace, které nebyly výslovně schváleny firmou **Hilti**, mohou mít za následek omezení uživatelského oprávnění k používání výrobku. • **Před důležitými měřeními, po pádu nebo působení jiného mechanického vlivu je nutné zkontrolovat přesnost výrobku.** • **Výsledky měření mohou být na základě principu fungování negativně ovlivněny určitými podmínkami prostředí.** K tomu patří např. blízkost přístrojů, které vytvářejí silná magnetická či elektromagnetická pole, vibrace nebo změny teplot. • **Rychle se měnící podmínky měření mohou zkreslit výsledky měření.** • **Při přenesení výrobku z velké zimy do teplého prostředí nebo naopak nechte výrobek před použitím aklimatizovat.** Velké teplotní rozdíly mohou vést k chybným operacím a nesprávným výsledkům měření. • **Při použití s adaptéry a příslušenstvím zajistěte, aby bylo příslušenství pevně upevněné.** • **Ačkoli je výrobek zkonstruovaný pro používání v náročných podmínkách na stavbě, měli byste s ním zacházet opatrně, podobně jako s jinými optickými a elektrickými výrobky (dalekohled, brýle, fotoaparát).** • **Dodržujte uvedené provozní a skladovací teploty.**

2.2 Dodatečné bezpečnostní pokyny

• **Při neodborném otevření výrobku může vycházet laserové záření, které přesahuje třídu 1.** Výrobek nechávejte opravovat pouze v servisu **Hilti**. • Nemiřte výrobek proti slunci ani jiným silným světelným zdrojům. • Nemiřte laserem na jiné osoby a z krátké vzdálenosti ani na holou kůži. • Když výrobek nepoužíváte, vypněte ho. • Nepoužívejte výrobek ve velmi světlém okolí. Laserový paprsek musí zůstat viditelný. Podle potřeby zatemněte nebo zastiňte pracovní prostor. • Po nárazu nebo působení jiného mechanického vlivu je nutné zkontrolovat přesnost výrobku. • Udržujte výstupní okénko laserového paprsku čisté, aby nedocházelo k chybným měřením. • Dodržujte národní požadavky bezpečnosti práce.

2.3 Elektromagnetická kompatibilita

Ačkoli výrobek splňuje požadavky příslušných směrnic, nemůže firma **Hilti** vyloučit možnost, že bude výrobek rušený silným zářením, což může vést k chybným operacím. V takovém případě nebo při jiných nejistotách, je třeba provést kontrolní měření. Rovněž nemůže firma **Hilti** vyloučit, že nebudou rušeny jiné přístroje (např. navigační zařízení letadel).

2.4 Pečlivé zacházení a použití akumulátorů

• Pokud výrobek delší dobu nepoužíváte, vyjměte z něj baterie. Baterie mohou při delším skladování zkorodovat a samovolně se vybít. • Zajistěte, aby se baterie nedostaly do rukou dětí. • Nemíchejte staré a nové baterie. Vždy vyměňujte všechny baterie současně. Nepoužívejte současně baterie od různých výrobců nebo různých typů. • Nepoužívejte poškozené baterie. • Pro tento výrobek používejte pouze typ baterií, který je pro něj určený. Použití jiných baterií může způsobit úraz nebo požár. • Při výměně baterií dbejte na správnou polaritu. Výměnu provádějte správným způsobem. Hrozí nebezpečí výbuchu. • Nevystavujte baterie nadměrnému teplu a nevhazujte je do ohně. Baterie mohou explodovat nebo může dojít k uvolnění toxických látek. • Baterie nenabíjejte. • Baterie nepřipojujte k výrobku pájením. • Baterie nevybíjejte zkratem. Baterie mohou přestat těsnit, mohou vybouchnout, začít hořet a poranit osoby. • Dbejte na to, abyste baterie nepoškodili a nerozebírejte je. Baterie mohou přestat těsnit, mohou vybouchnout, začít hořet a poranit osoby.

3 Technické údaje

Přesnost (s nenalisovaným vsazovacím přístrojem)	-15% ... +5%
Automatické vypnutí	≈ 6 min
Napájení	3x baterie AA (1,5 V)
Maximální vlhkost vzduchu bez kondenzace	85%
Okolní teplota při provozu	0 °C ... 50 °C (32 °F ... 122 °F)
Skladovací teplota	-15 °C ... 70 °C (5 °F ... 158 °F)

sk

1 Údaje k dokumentácii

1.1 O tomto návode na obsluhu

• Pred uvedením do prevádzky si prečítajte tento dokument a podrobný návod na obsluhu. Je to predpoklad na bezpečnú prácu a bezproblémovú manipuláciu. Podrobný návod na obsluhu a ďalšie informácie o obsluhe, technike, životnom prostredí a recyklácii nájdete na tomto odkaze: qr.hilti.com/manual/?id=2313452 • Dodržujte bezpečnostné pokyny a varovania v tomto dokumente, v podrobnom návode na obsluhu a na výrobku. • Tento návod na obsluhu uchovávajte vždy s výrobkom a ďalším osobám ho odovzdávajte výrobok iba s týmto návodom.

1.2 Na výrobku

Informácie o laseri

LASER 1

Trieda lasera 1, zakladajúca sa na norme IEC / EN 60825-1:2014 a zodpovedá CFR 21 § 1040 (Laser Notice 56).

2 Bezpečnosť

2.1 Všeobecné bezpečnostné upozornenia

⚠ **VÝSTRAHA! Prečítajte si všetky bezpečnostné upozornenia a pokyny.** Nesprávne zaobchádzanie s týmto výrobkom môže spôsobiť nebezpečenstvo. Nedbalosť pri dodržiavaní bezpečnostných pokynov a upozornení môže mať za následok poškodenie výrobku a/alebo ťažké poranenia. Všetky bezpečnostné upozornenia a pokyny si uschovajte pre budúcu potrebu.

Bezpečnosť na pracovisku

• **Na pracovisku udržujte čistotu a dbajte na dostatočné osvetlenie.** Neporiadok na pracovisku a neosvetlené časti pracoviska môžu viesť k úrazom. • **S výrobkom nepracujte v prostredí s nebezpečenstvom výbuchu, v ktorom sa nachádzajú horľavé kvapaliny, plyny alebo prach.** • **Dbajte na bezpečnú vzdialenosť detí a iných osôb počas používania.** • **Výrobok používajte iba v rámci definovaných hraníc použitia.** • **Dodržiavajte regionálne predpisy o bezpečnosti a ochrane zdravia pri práci.**

Elektrická bezpečnosť

• **Výrobok chráňte pred dažďom a mokrom.** Vniknutie vlhkosti môže spôsobiť skrat, úraz elektrickým prúdom, popáleniny alebo výbuch. • **Pred uskladnením v prepravnej nádobe výrobok utrite dosucha.**

Bezpečnosť osôb

• **Buďte pozorní, dávajte pozor na to, čo robíte a pri práci s výrobkom postupujte s rozvahou. Výrobok nepoužívajte vtedy, keď ste unavení alebo pod vplyvom drog, alkoholu alebo liekov.** Aj moment nepozornosti pri používaní výrobku môže viesť k vzniku závažných poranení. • **Vyhýbajte sa neprirodzenej polohe. Pri práci dbajte na stabilný postoj, ktorý vám vždy umožní udržať rovnováhu.** • **Používajte prostriedky osobnej ochrannej výbavy.** Používanie osobných ochranných prostriedkov znižuje riziko poranenia. • **Nevyraďujte z činnosti bezpečnostné zariadenia a neodstraňujte štítky s upozorneniami a výstrahami.** • **Zabráňte neúmyselnému zapnutiu. Skôr než vložíte batérie, výrobok uchopíte alebo prenesiete, uistite sa, že je výrobok vypnutý.** • **Výrobok a príslušenstvo používajte v súlade s týmito pokynmi a tak, ako je pre tento špeciálny typ zariadenia predpísané. Zohľadnite pri tom pracovné podmienky a vykonávanú činnosť.** Používanie výrobkov na iné ako určené použitie môže viesť k vzniku nebezpečných situácií. • **Neuspokojte sa pocitom falošnej bezpečnosti a nekonajte v rozpore s bezpečnostnými pravidlami pre prístroje, aj keď máte dostatok skúseností s používaním výrobku.** Nedbalé konanie sa môže v zlomkoch sekundy zapríčiniť ťažké poranenia. • **Výrobok sa nesmie používať v blízkosti medicínskych prístrojov.**

Použitie a starostlivosť o výrobok

• **Výrobok a príslušenstvo používajte len v technicky bezchybnom stave.** • **Nepoužívané výrobky uložte mimo dosahu detí. Nedovoľte, aby výrobok používali osoby, ktoré s ním nie sú oboznámené alebo si neprečítali tieto pokyny.** Výrobok je nebezpečný, ak ho používajú neskúsené osoby. • **O výrobok sa svedomito starajte. Skontrolujte, či pohyblivé časti bezchybne fungujú a nezasekávajú sa, či nie sú niektoré časti zlomené alebo poškodené v takom rozsahu, že to ovplyvňuje fungovanie výrobku. Poškodené časti nechajte pred používaním výrobku opraviť.** Mnohé úrazy sú zapríčinené nesprávne a nedostatočne udržiavanými výrobkami. • **Na výrobku sa nesmú vykonávať zmeny ani manipulácie.** Zmeny alebo modifikácie, ktoré neboli výslovne povolené spoločnosťou **Hilti**, môžu obmedziť právo používateľa na uvedenie výrobku do prevádzky. • **Pred dôležitými meraniami, ako aj po páde alebo iných mechanických vplyvoch musíte skontrolovať presnosť výrobku.** • **Na základe princípu fungovania zariadenia môžu byť výsledky meraní ovplyvnené určitými pod-mienkami v okolitom prostredí.** Patrí sem napr. blízkosť zariadení, ktoré vytvárajú silné magnetické alebo elektromagnetické pole, vibrácie a zmeny teploty. • **Rýchlo sa meniace podmienky pri meraní môžu skresliť výsledky merania.** • **Ak výrobok prenesiete z veľkého chladu do teplého prostredia alebo opačne, nechajte výrobok pred použitím aklimatizovať.** Veľké teplotné rozdiely môžu viesť k nesprávnym operáciám a nesprávnym výsledkom merania. • **Pri používaní s adaptérmi a príslušenstvom zaistite, aby bolo príslušenstvo bezpečne upevnené.** • **Hoci je výrobok koncipovaný pre tvrdé podmienky používania na stavenisku, rovnako ako s inými optickými a elektrickými výrobkami (ďalekohľad, okuliare, fotoaparát).** • **Dodržiavajte uvedené prevádzkové teploty a teploty pri skladovaní.**

2.2 Doplnkové bezpečnostné upozornenia

• **Pri neodbornom otvorení výrobku sa môže vyskytnúť laserové žiarenie, ktoré presahuje triedu 1.** Výrobok dajte opraviť iba v servisnom stredisku **Hilti**. • Výrobok nesmerujte na slnko alebo iné intenzívne zdroje svetla. • Laser nesmerujte na iné osoby a z blízkej vzdialenosti na holú pokožku. • Keď výrobok nepoužívate, vypnite ho. • Výrobok nepoužívajte vo veľmi svetlom prostredí. Laserový lúč musí zostať viditeľný. V prípade potreby zatemnite alebo zatieňte pracovnú oblasť. • Po páde alebo iných mechanických vplyvoch musíte skontrolovať presnosť výrobku. • Okienko pre výstup laserového lúča udržiavajte čisté, aby sa zabránilo chybným meraniam. • Dodržiavajte vnútroštátne požiadavky na ochranu zdravia pri práci.

2.3 Elektromagnetická kompatibilita

Hoci výrobok spĺňa prísne požiadavky príslušných smerníc, spoločnosť **Hilti** nemôže vylúčiť možnosť, že výrobok bude rušený silným žiarením, čo môže viesť k nesprávnej funkcii. V takomto prípade alebo pri iných pochybnostiach či neistote sa musia vykonať kontrolné merania. Spoločnosť **Hilti** tiež nemôže vylúčiť rušenie iných prístrojov (napr. navigačných zariadení lietadiel).

2.4 Starostlivé zaobchádzanie a používanie batérie

• Keď výrobok nebudete dlhší čas používať, batérie vyberte. Batérie môžu pri dlhšom skladovaní korodovať a dôjde k ich samovybitiu. • Zabezpečte, aby sa batérie nedostali do rúk detí. • Nemiešajte staré a nové batérie. Vymieňajte vždy všetky batérie súčasne. Nepoužívajte batérie od rôznych výrobcov alebo s rôznymi typovými označeniami. • Nepoužívajte poškodené batérie. • Používajte len taký typ batérie, ktorý je určený pre tento výrobok. Použitie iných batérií môže viesť k vzniku poranení a nebezpečenstvu požiaru. • Pri výmene batérie dbajte na správnu polaritu a uistite sa, či je batéria vymenená správne. Hrozí nebezpečenstvo výbuchu. • Batérie nevystavujte vysokým teplotám a ohňu. Batérie môžu explodovať a uvoľniť toxické látky. • Batérie nenabíjajte. • Batérie neupevňujte vo výrobku prispájkovaním. • Batérie nevybíjajte skratovaním. Batérie môžu stratiť tesnosť, explodovať, začať horieť a spôsobiť poranenie osôb. • Nepoškodzujte baté-

rie ani ich nerozoberajte. Batérie môžu stratiť tesnosť, explodovať, začať horieť a spôsobiť poranenie osôb.

3 Technické údaje

Presnosť (pri nestlačenom vsadzovacom prístroji)	-15% ... +5%
Automatické vypínanie	≈ 6 min
Elektrické napájanie	3× batérie AA (1,5 V)
Maximálna vlhkosť vzduchu bez kondenzácie	85%
Teplota okolia počas prevádzky	0 °C ... 50 °C (32 °F ... 122 °F)
Teplota pri skladovaní	-15 °C ... 70 °C (5 °F ... 158 °F)

hu

1 A dokumentáció adatai

1.1 A használati utasításhoz

• Üzembe helyezés előtt feltétlenül olvassa el ezt a dokumentumot és a használati utasítást. Ez a biztonságos munkavégzés és a hibamentes kezelés előfeltétele. A részletes használati utasítást és a kezeléssel, technikával, környezettel és újrahasznosítással kapcsolatos további információkat a következő linken találja: qr.hilti.com/manual/?id=2313452 • Vegye figyelembe az ebben a dokumentumban, a részletes használati utasításban és a terméken található biztonsági utasításokat és figyelmeztetéseket. • Ezt a használati utasítást mindig tárolja a termék közelében, és a terméket csak ezzel az utasítással együtt adja tovább harmadik személynek.

1.2 A terméken

Lézerinformáció

LASER 1

Az IEC / EN 60825-1:2014 szabvány szerinti 1. lézerosztály, és megfelel a CFR 21 § 1040 (Laser Notice 56) szabványnak.

2 Biztonság

2.1 Általános biztonsági tudnivalók

⚠ **FIGYELMEZTETÉS! Olvasson el minden biztonsági tudnivalót és utasítást.** A termék veszélyforrássá válhat szakszerűtlen kezelés esetén. A biztonsági tudnivalók és utasítások betartásának elmulasztása a termék sérüléséhez, illetve súlyos testi sérülésekhez vezethet. Őrizzen meg minden biztonsági utasítást és útmutatást a jövőbeni használathoz.

Munkahelyi biztonság

• Tartsa tisztán a munkahelyét, és gondoskodjon a megfelelő megvilágításról. Rendetlen munkahelyek és megvilágítatlan munkaterületek balesetekhez vezethetnek. **• Ne használja a terméket olyan robbanásveszélyes környezetben, ahol éghető folyadékok, gázok vagy porok vannak. • Ügyeljen rá, hogy a termék használata során ne tartózkodjanak gyerekek vagy más személyek a közelben. • Csak a meghatározott alkalmazási korlátokon belül használja a terméket. • Tartsa be az Ön országában érvényben lévő balesetvédelmi előírásokat.**

Elektromos biztonsági előírások

• Tartsa távol a terméket az esőtől és a nedvesség hatásától. A beható folyadék rövidzárlatot, áramütést, égési sérülést és robbanást okozhat. **• Törölje szárazra a terméket, mielőtt behelyezi a szállítótáskába.**

Személyi biztonsági előírások

• Munka közben mindig figyeljen, ügyeljen arra, amit csinál, és meggondoltan dolgozzon a termékkel. Ne használja a terméket, ha fáradt, illetve ha kábítószer, alkohol vagy gyógyszer hatása alatt áll. A termék használata során egy pillanatnyi figyelmetlenség is komoly sérülésekhez vezethet. **• Kerülje el a normálistól eltérő testtartást. Ügyeljen arra, hogy mindig biztosan álljon és megtartsa az egyensúlyát. • Viseljen személyi védőfelszerelést.** Az egyéni védőfelszerelés viselése csökkenti a sérülésveszélyt. **• Ne hatástalanítsa a biztonsági berendezéseket és ne távolítsa el a tájékoztató és figyelmeztető feliratokat. • Kerülje el az elektromos kéziszerszám akaratlan üzembe helyezését. Győződjön meg arról, hogy a termék ki van kapcsolva, mielőtt elemeket tesz bele, a terméket felveszi vagy szállítja. • A terméket és tartozékait jelen előírásoknak megfelelően használja, illetve úgy, ahogyan azt jelen különleges készüléktípushoz előírták. Vegye figyelembe a munkafeltételeket és a kivitelezendő munka sajátosságait.** A termékek eredeti rendeltetésétől eltérő célokra való alkalmazása veszélyes helyzetekhez vezethet. **• Ne hagyja magát hiú biztonságtudatba és ne hagyja figyelmen kívül a készülék biztonsági szabályait akkor sem, ha a terméket már többször használta és ismeri azt.** A figyelmetlen kezelés a másodperc tört része alatt súlyos sérülésekhez vezethet. **• A terméket tilos orvosi műszerek közelében alkalmazni.**

A termék használata és kezelése

• A terméket és a tartozékokat csak kifogástalan műszaki állapotban használja. • A használaton kívüli termékeket olyan helyen tárolja, ahol azokhoz gyerekek nem férhetnek hozzá. Ne hagyja, hogy olyan személyek használják a terméket, akik nem ismerik azt, vagy nem olvasták el ezt az útmutatót. A termék veszélyes, ha gyakorlatlan személyek használják. **• Gondosan ápolja a terméket. Ellenőrizze, hogy a mozgó alkatrészek kifogástalanul működnek-e, nincsenek-e beszorulva, és nincsenek-e eltörve vagy megrongálódva olyan alkatrészek, amelyek hátrányosan befolyásolhatják a termék működését. Használat előtt javíttassa meg a terméket meg-rongálódott alkatrészeit.** Sok olyan baleset történik, amelyet a termékek nem kielégítő karbantartására lehet visszavezetni. **• A termék semmi esetre sem módosítható vagy manipulálható!** Azok a módosítások, melyeket a **Hilti** nem engedélyez kifejezetten, korlátozhatják a felhasználónak a termék üzemeltetésére vonatkozó jogát. **• Fontos mérések előtt, valamint ha a terméket leejtették vagy más mechanikai behatásnak tették ki, ellenőrizni kell annak pontosságát. • A mérési elvből kifolyólag bizonyos környezeti feltételek ronthatják a mérési eredményeket.** Ezek közé tartozik pl. az erős mágneses vagy elektromágneses mezőt kibocsátó eszközök közelsége, a rezgés és a hőmérséklet-változás. **• A gyorsan változó mérési feltételek meghamisíthatják a mérési eredményeket. • Amikor alacsony hőmérsékletű helyről egy melegebb hőmérsékletű helyre viszi a terméket – vagy fordítva –, akkor bekapcsolás előtt hagyja a terméket a környezet hőmérsékletéhez igazodni.** A nagy hőmérséklet-különbségek hibás működéshez és hibás mérési eredményekhez vezethetnek. **• Amikor adaptereket és tartozékokat használ, mindig győződjön meg arról, hogy a tartozékot megfelelően rögzítette. • Habár a terméket építkezéseken, nehéz munkakörülmények közötti használatra tervezték, a többi optikai és elektronikai termékhez (távcső, szemüveg, fényképezőgép) hasonlóan ezt is odafigyeléssel kell kezelni. • Tartsa be a megadott üzemi és tárolási hőmérsékletet.**

2.2 Kiegészítő biztonsági tudnivalók

• A termék szakszerűtlen nyitása esetén a 1. lézerosztályt meghaladó lézersugárzás léphet ki. A terméket csak **Hilti** Szervizben javíttassa. • Ne irányítsa a terméket a nap vagy egyéb erős fényforrás felé. • Ne irányítsa a lézert más személyekre és kis távolságról a bőrre. • Kapcsolja ki a terméket, ha nem használja. • Ne használja a terméket nagyon világos környezetben. A lézersugárnak láthatónak kell maradnia. Ha szükséges, sötétítse vagy árnyékolja le a munkaterületet. • Ha a terméket leejtették vagy más mechanikai behatásnak tették ki, akkor a pontosságát ellenőrizni kell. • A pontatlan mérések elkerülése végett mindig tartsa tisztán a lézer kilépőnyílását. • Tartsa be az Ön országában érvényes nemzeti munkavédelmi követelményeket.

2.3 Elektromágneses összeférhetőség

Jóllehet a termék eleget tesz a vonatkozó irányelvek szigorú követelményeinek, a **Hilti** nem zárhatja ki teljesen, hogy a termék erős sugárzás zavaró hatására tévesen működjön. Ebben az esetben, illetve más bizonytalanság esetén, ellenőrző méréseket kell végezni. A **Hilti** ugyancsak nem tudja kizárni annak lehetőségét, hogy a készülék más készülékeknél (pl. repülőgépek navigációs berendezéseinél) zavart okozzon.

2.4 Az elemek gondos kezelése és használata

• Ha hosszabb időn keresztül nem használja a terméket, akkor vegye ki az elemeket. Hosszabb raktározás esetén az elemek korrodálódhatnak és lemerülhetnek. • Ügyeljen arra, hogy az elemek ne juthassanak gyermek kezébe. • Ne keverje a régi és az új elemeket. Az elemeket mindig egyszerre cserélje ki. Ne használjon együtt különböző gyártótól származó vagy különböző típusmegjelölésű elemeket. • Sérült elemet ne használjon. • Csak a termékhez tervezett elemet használjon. Más elemek használata személyi sérüléseket és tüzet okozhat. • Az elemcsere során ügyeljen a megfelelő polaritásra. Robbanásveszély. • Az elemeket ne hagyja túlmelegedni, és ne dobja őket tűzbe. Az elemek felrobbanhatnak, és mérgező anyagok szabadulhatnak fel. • Az elemeket ne töltse újra. • Ne forrassza be az elemeket a termékbe. • Ne süsse ki az elemeket úgy, hogy rövidre zárja őket. Az elemek szivároghatnak, felrobbanhatnak, éghetnek és személyi sérülést okozhatnak. • Ne sértse fel az elemeket, és ne szedje szét azokat. Az elemek szivároghatnak, felrobbanhatnak, éghetnek és személyi sérülést okozhatnak.

3 Műszaki adatok

Pontosság (nem rányomott szegbeverő esetén)	-15% ... +5%
Automatikus kikapcsolás	≈ 6 min
Áramellátás	3 × AA elem (1,5 V)
Maximális páratartalom kondenzáció nélkül	85%
Környezeti hőmérséklet működés közben	0 °C ... 50 °C (32 °F ... 122 °F)
Tárolási hőmérséklet	-15 °C ... 70 °C (5 °F ... 158 °F)

sl

1 Informacije o dokumentaciji

1.1 K tem navodilom za uporabo

• Pred začetkom uporabe obvezno preberite ta dokument in navodila za uporabo. To je pogoj za varno delo in nemoteno uporabo. Izčrpna navodila za uporabo ter dodatne informacije o uporabi, tehnologiji, varstvu okolja in recikliranju najdete na naslednji povezavi: qr.hilti.com/manual/?id=2313452 • Upoštevajte varnostna navodila in opozorila v tej dokumentaciji, izčrpnih navodilih za uporabo in na izdelku. • Navodila za uporabo vedno hranite ob izdelku in vedno priložite ta navodila, če izdelek posredujete drugim osebam.

1.2 Na izdelku

Informacije o laserju

LASER 1

Laserski razred 1, po standardu IEC/EN 60825-1:2014 in v skladu s CFR 21 § 1040 (Laser Notice 56).

2 Varnost

2.1 Splošna varnostna navodila

OPOZORILO! Preberite vsa varnostna opozorila in navodila. Ob nepravilni uporabi je lahko izdelek nevaren. Zaradi neupoštevanja varnostnih opozoril in navodil lahko pride do poškodb izdelka in/ali hujših telesnih poškodb. Vsa varnostna opozorila in navodila shranite za v prihodnje.

Varnost na delovnem mestu

• Poskrbite, da bo vaše delovno mesto vedno čisto in dobro osvetljeno. Nered ali neosvetljena delovna območja lahko povzročijo nezgode. **• Prosimo, da izdelka ne uporabljate v okolju, kjer je nevarnost eksplozije in v katerem so gorljive tekočine, plini in prah. • Ne dovolite otrokom in drugim osebam, da bi se med delom približali izdelku. • Izdelek uporabljajte samo v skladu z določenimi pogoji uporabe. • Upoštevajte lokalne predpise za preprečevanje poškodb.**

Električna varnost

• Izdelek zaščitite pred dežjem in vlago. Vdor vlage lahko povzroči kratek stik, električni udar, opekline ali eksplozije. **• Izdelek obrišite do suhega, preden ga spravite v kovček.**

Varnost oseb

• Bodite zbrani in pazite, kaj delate. Dela z izdelkom se lotite razumno. Ne uporabljajte izdelka, če ste utrujeni ali pod vplivom drog, alkohola ali zdravil. Trenutek nepazljivosti pri uporabi izdelka lahko privede do resnih poškodb. **• Izogibajte se neobičajni telesni drži. Poskrbite za varno stojišče in ohranite ravnotežje. • Uporabljajte osebno zaščitno opremo.** Če nosite osebno zaščitno opremo, zmanjšate tveganje za poškodbe. **• Prepovedano je onesposobljanje varnostnih elementov in odstranjevanje ploščic z navodili in opozorili. • Izogibajte se nenamernemu vklopu naprave. Preden v izdelek vstavite baterije in preden izdelek dvignete ali prenašate, se prepričajte, da je izklopljen. • Izdelek in pribor uporabljajte v skladu s temi navodili in v skladu s posebnimi navodili, predpisanimi za to vrsto orodja. Pri tem upoštevajte delovne pogoje in vrsto dela, ki ga nameravate opraviti.** Zaradi uporabe izdelka v druge, nepredvidene namene, lahko nastanejo nevarne situacije. **• Ne podcenjujte nevarnosti in vedno upoštevajte varnostna navodila, tudi če ste izdelek po večkratni uporabi že vajeni.** Nepreviden ravnanje lahko v delčku sekunde povzroči hude poškodbe. **• Izdelka ne postavljajte v bližino medicinskih pripomočkov.**

Uporaba izdelka in ravnanje z njim

• Izdelek in pribor uporabljajte samo v tehnično brezhibnem stanju. • Izdelek, ki jih ne uporabljate, shranjujte zunaj dosega otrok. Izdelka ne smejo uporabljati osebe, ki niso seznanjene z delovanjem izdelka oziroma niso prebrale teh navodil za uporabo. Izdelek je nevaren, če ga uporabljajo neizkušene osebe. **• Izdelek skrbno vzdržujte. Preverite, ali premični deli delujejo brezhibno in se ne zatikajo ter ali so deli izdelka zlomljeni ali poškodovani do te mere, da lahko ovirajo delovanje izdelka. Pred vnovično uporabo je treba poškodovani del izdelka popraviti.** Do nesreč pogosto pride zaradi pomanjkljivega vzdrževanja. **• Izdelka ne smete nikoli spreminjati ali manipulirati.** Zaradi sprememb ali modifikacij, ki niso izrecno dovoljene s strani podjetja **Hilti**, lahko uporabniku preneha pravica do uporabe izdelka. **• Pred pomembnimi meritvami, po padcu ali drugih mehanskih vplivih preverite, ali izdelek točno deluje. • Na rezultate meritev lahko zaradi načina delovanja vplivajo določeni pogoji v okolici.** Sem spada tudi npr. bližina naprav, ki ustvarjajo močna magnetna ali elektromagnetna polja, tresljaje in spremembe temperature. **• Če se rezultati meritev hitro spreminjajo, je lahko rezultat merjenja popačen. • Če izdelek prenesete iz hladnega v toplejši prostor ali obratno, se mora pred uporabo aklimatizirati.** Velike temperaturne razlike lahko povzročijo izpad delovanja in napačne rezultate meritev. **• Pri uporabi adapterjev in pribora se prepričajte, da je pribor varno pritrjen. • Čeprav je izdelek zasnovan za zahtevne pogoje uporabe na gradbišču, z njim ravnajte skrbno, tako kot z drugimi optičnimi in električnimi izdelki (npr. z daljnogledom, očali ali fotoaparatom). • Upoštevajte navedene temperature za uporabo in skladiščenje.**

2.2 Dodatna varnostna opozorila

• Pri nepravilnem odpiranju izdelka lahko pride do laserskega sevanja, ki presega 1. razred. Izdelek naj popravlja le servis **Hilti**. • Izdelka ne usmerjajte proti soncu ali drugim močnim virom svetlobe. • Laserja ne usmerjajte v druge ljudi ali od blizu v golo kožo. • Ko izdelka ne uporabljate, ga izklopite. • Izdelka ne uporabljajte v zelo svetlem prostoru. Laserski žarek mora biti viden. Delovno območje po potrebi zatemnite ali zasenčite. • Če je izdelek pade ali pa je bil podvržen drugim mehanskim vplivom, preverite njegovo natančnost. • V izogib napačnim meritvam mora biti izstopno okence za laserski žarek vedno čisto. • Upoštevajte nacionalne predpise za varstvo pri delu.

2.3 Elektromagnetna združljivost

Čeprav izdelek izpolnjuje stroge zahteve zadevnih direktiv, podjetje **Hilti** ne more izključiti možnosti, da lahko pride do motenj v delovanju izdelka zaradi močnih sevanj, kar lahko privede do izpada delovanja izdelka. V takšnem primeru in v primeru drugih negotovosti opravite kontrolne meritve. **Hilti** prav tako ne more izključiti možnosti motenj drugih naprav (npr. letalskih navigacijskih naprav).

2.4 Skrbno ravnanje z baterijami in njihova uporaba

• Pred daljšim skladiščenjem baterije odstranite iz izdelka. Med daljšim skladiščenjem lahko baterije korodirajo in se izpraznijo. • Baterije hranite zunaj dosega otrok. • Ne mešajte starih in novih baterij. Vedno istočasno zamenjajte vse baterije. Ne uporabljajte baterij različnih proizvajalcev ali različnih tipov. • Ne uporabljajte poškodovanih baterij. • Uporabljajte samo tip baterij, ki je predviden za ta izdelek. Uporaba drugih baterij lahko povzroči telesne poškodbe in požar. • Pri menjavi baterij pazite na pravilno polarnost in poskrbite za strokovno zamenjavo baterije. Obstaja nevarnost eksplozije. • Baterij ne pregrevajte in jih ne izpostavljajte ognju. Baterije lahko eksplodirajo in povzročijo sproščanje strupenih snovi. • Baterij ne polnite. • Baterij ne prispajkajte v izdelek. • Baterij ne praznite s kratkim stikom. Baterije lahko postanejo netesne, eksplodirajo, zagorijo in povzročijo osebe. • Baterij ne poškodujte in jih ne razstavljajte. Baterije lahko postanejo netesne, eksplodirajo, zagorijo in poškodujejo osebe.

3 Tehnični podatki

Točnost (če orodje za pritrjevanje ni oprto ob podlago)	-15% ... +5%
Samodejni izklop	≈ 6 min
Napajanje	Tri AA baterije (1,5 V)
Največja vlažnost zraka brez kondenzacije	85%
Temperatura okolice med delovanjem	0 °C ... 50 °C (32 °F ... 122 °F)
Temperatura skladiščenja	-15 °C ... 70 °C (5 °F ... 158 °F)

hr

1 Podaci o dokumentaciji

1.1 Uz ove upute za uporabu

• Prije početka rada pročitajte ovaj dokument i detaljne upute za uporabu. To je preduvjet za siguran rad i neometano rukovanje. Detaljne upute za uporabu i dodatne informacije o rukovanju, tehnici, okolišu i recikliranju pronaći ćete na sljedećoj poveznici: qr.hilti.com/manual/?id=2313452 • Pridržavajte se sigurnosnih napomena i upozoravajućih naputaka u ovoj dokumentaciji, detaljnim uputama za uporabu i na proizvodu. • Ove upute za uporabu uvijek čuvajte u blizini proizvoda i proslijedite ga drugim osobama samo zajedno s uputama za uporabu.

1.2 Na proizvodu

Informacija o laseru

LASER 1

Klasa lasera 1 temelji se na normi IEC/EN 60825-1:2014 i odgovara CFR 21 § 1040 (Obavijest o laserskim proizvodima br. 56).

2 Sigurnost

2.1 Opće sigurnosne napomene

UPOZORENJE! Pročitajte sigurnosne napomene i naputke. Ovaj proizvod može biti opasan ako ga nepropisno upotrebljavate. Propusti u pridržavanju sigurnosnih napomena i naputaka mogu dovesti do oštećenja na proizvodu i/ili teških ozljeda. Molimo sačuvajte sve sigurnosne napomene i upute za ubuduće.

Sigurnost na radnom mjestu

• Područje rada održavajte čistim i osvijetljenim. Nered i neosvijetljeno područje rada mogu dovesti do nezgoda. **• S proizvodom ne radite u okolini ugroženoj eksplozijom u kojoj se nalaze zapaljive tekućine, plinovi ili prašine. • Djecu i ostale osobe tijekom korištenja proizvoda udaljite iz područja rada. • Proizvod upotrebljavajte samo unutar definiranih granica primjene. • Poštujte lokalne propise o sprječavanju nezgoda.**

Električna sigurnost

• Proizvod držite dalje od kiše ili vlage. Prodiranje vlage može prouzročiti kratak spoj, električni udar, opekline ili eksploziju. **• Obrišite proizvod prije nego što ćete ga pospremiti u transportnu kutiju.**

Sigurnost ljudi

• Budite pažljivi, pazite što činite i kod rada s proizvodom postupajte razumno. Proizvod ne koristite ako ste umorni ili pod utjecajem opojnih sredstava, alkohola ili lijekova. Trenutak nepažnje prilikom uporabe proizvoda može dovesti do ozbiljnih tjelesnih ozljeda. **• Izbjegavajte nenormalan položaj tijela. Zauzmite siguran i stabilan položaj tijela i u svakom trenutku održavajte ravnotežu. • Nosite osobnu zaštitnu opremu.** Nošenje osobne zaštitne opreme smanjuje opasnost od ozljeda. **• Ne onesposobljavajte sigurnosne uređaje i ne uklanjajte znakove uputa i upozorenja. • Izbjegavajte nehotično stavljanje u pogon. Uvjerite se da je proizvod isključen prije nego što umetnete baterije ili ga primite ili nosite. • Proizvod i pribor rabite sukladno ovim uputama i na način koji je propisan za ovu posebnu vrstu alata. Pritom uzmite u obzir radne uvjete i izvođene radove.** Uporaba uređaja za neke druge primjene različite od predviđenih, može dovesti do opasnih situacija. **• Nemojte se uljuljkati u lažnu sigurnost i obratite pozornost na sigurnosna pravila iako ste nakon česte uporabe upoznati s proizvodom.** Nepažljivo rukovanje može u djeliću sekunde uzrokovati teške tjelesne ozljede. **• Proizvod se ne smije upotrebljavati u blizini medicinskih uređaja.**

Uporaba i rukovanje proizvodom

• Proizvod i pribor koristite samo ako su u tehnički besprijekornom stanju. • Proizvode, koji se ne koriste, spremite izvan dosega djece. Nemojte dopustiti da proizvod koriste osobe koje s njim nisu upoznate ili koje nisu pročitale upute za uporabu. Proizvod je opasan ako ga koriste neiskusne osobe. **• Proizvod održavajte pažljivo. Kontrolirajte rade li pokretljivi dijelovi besprijekorno i nisu li zaglavljeni, jesu li dijelovi polomljeni ili tako oštećeni da negativno djeluju na funkciju proizvoda. Oštećene dijelove popravite prije uporabe proizvoda.** Mnoge nezgode uzrokovane su lošim održava-njem proizvoda. **• Ne smiju se vršiti promjene ili preinake proizvoda.** Izmjene ili preinake, koje nije izričito odobrio **Hilti**, mogu ograničiti pravo korisnika pri stavljanju proizvoda u pogon. **• Prije važnih mjerenja i nakon pada ili drugih mehaničkih djelovanja valja provjeriti točnost proizvoda. • Na rezultate mjerenja mogu ovisno o principu utjecati određeni uvjeti okoline.** Tu se primjerice ubrajaju blizina uređaja, koji stvaraju jaka magnetska polja, vibracije i promjene temperature. **• Uvjeti mjerenja, koji se brzo mijenjaju, mogu dovesti do pogrešnih rezultata mjerenja. • Ako proizvod iz velike hladnoće prenosite u toplije okruženje ili obratno, trebali biste ga pustiti da se prije uporabe aklimatizira.** Velike razlike u toplini mogu dovesti do neispravnog rada i pogrešnih rezultata mjerenja. **• Pri uporabi s adapterima i priborom sa sigurnošću utvrdite je li pribor čvrsto pričvršćen vijcima. • Iako je proizvod projektiran za teške uvjete uporabe na gradilištima, trebali biste njime pažljivo rukovati kao i s drugim optičkim i električnim proizvodima (dalekozor, naočale, fotoaparat).• Pridržavajte se navedenih radnih temperatura i temperatura skladištenja.**

2.2 Dodatne sigurnosne napomene

• Kod nestručnog otvaranja proizvoda može doći do laserskog zračenja koje prekoračuje klasu 1. Proizvod odnesite na popravak u **Hilti** servis. • Proizvod ne usmjeravajte prema suncu ili drugim jakim izvorima svjetlosti. • Ne usmjeravajte laser prema drugim osobama i iz blizine na golu kožu. • Isključite proizvod kada ga ne upotrebljavate. • Ne upotrebljavajte proizvod u jako svijetlom okruženju. Laserski snop mora ostati vidljiv. Po potrebi zatamnite ili zasjenite područje rada. • Nakon pada ili drugih mehaničkih djelovanja valja provjeriti točnost mjerenja proizvoda. • Kako biste izbjegli neprecizna mjerenja, otvor za izlaz laserskog snopa morate držati čistim. • Poštujte nacionalne odredbe za zaštitu na radu.

2.3 Elektromagnetska kompatibilnost

Iako proizvod ispunjava stroge zahtjeve relevantnih smjernica, **Hilti** ne može isključiti mogućnost da proizvod bude ometan jakim zračenjem što može dovesti do neispravnog rada. U tom slučaju i u slučaju drugih nesigurnosti treba provesti kontrolna mjerenja. **Hilti** isto tako ne može isključiti da neće doći do ometanja drugih uređaja (npr. navigacijskih uređaja u zrakoplovima).

2.4 Pažljivo rukovanje i uporaba baterija

• Izvadite baterije iz proizvoda ako ga duže vrijeme ne koristite. Prilikom dužeg skladištenja baterija mogu korodirati i samostalno se isprazniti. • Pobrinite se da baterije ne dospiju djeci u ruke. • Ne miješajte nove sa starim baterijama. Sve baterije uvijek zamjenjujte istovremeno. Ne upotrebljavajte baterije različitih proizvođača ili različitih tipova. • Ne upotrebljavajte oštećene baterije. • Upotrebljavajte samo tip baterije predviđen za ovaj proizvod. Uporaba drugih baterija može dovesti do ozljeda i opasnosti od požara. • Pri zamjeni baterije pazite na ispravan polaritet i pravilnu zamjenu baterije. Postoji opasnost od eksplozije. • Ne pregrijavajte baterije i ne izlažite ih vatri. Baterije mogu eksplodirati i iz njih se mogu oslobođiti otrovne tvari. • Ne punite baterije. • Baterije ne lemite u proizvod. • Baterije ne praznite kratkim spajanjem. Baterije mogu postati propusne, eksplodirati, zapaliti se i ozlijediti osobe. • Nemojte oštetiti baterije i nemojte ih rastavljati. Baterije mogu postati propusne, eksplodirati, zapaliti se i ozlijediti osobe.

3 Tehnički podaci

Točnost (kod nepritisnutog stroja za pričvršćivanje)	-15% ... +5%
Automatsko isključivanje	≈ 6 min
Napajanje strujom	3 AA baterije (1,5 V)
Maksimalna vlažnost zraka bez kondenzacije	85%
Okolna temperatura pri radu	0 °C ... 50 °C (32 °F ... 122 °F)
Temperatura skladištenja	-15 °C ... 70 °C (5 °F ... 158 °F)

sr

1 Podaci o dokumentaciji

1.1 O ovom uputstvu za upotrebu

• Detaljno pročitajte ovaj dokument i prošireno uputstvo za upotrebu pre početka rada. To predstavlja preduslov za bezbedan rad i nesmetano rukovanje. Detaljno uputstvo za upotrebu, kao i dodatne informacije o rukovanju, tehnici, životnoj sredini i reciklaži možete pronaći na sledećem linku: qr.hilti.com/manual/?id=2313452 • Obratite pažnju na bezbednosne i upozoravajuće napomene u ovoj dokumentaciji, u detaljnom uputstvu za upotrebu i na proizvodu. • Uputstvo za rukovanje uvek čuvajte uz proizvod i samo ga sa ovim uputstvom prosleđujte drugim osobama.

1.2 Na proizvodu

Informacije o laseru

LASER 1

Klasa lasera 1, zasniva se na standardu IEC/EN 60825-1:2014 i odgovara CFR 21 § 1040 (Laser Notice 56).

2 Sigurnost

2.1 Opšte sigurnosne napomene

UPOZORENJE! Pročitajte sigurnosne napomene i uputstva. Proizvod može predstavljati rizik ako se njime rukuje nepravilno. Nepridržavanje sigurnosnih napomena i uputstava može da prouzrokuje štetu na proizvodu i / ili teške povrede. Molimo sačuvajte sve sigurnosne napomene i uputstva za ubuduće.

Sigurnost na radnom mestu

• Područje rada održavajte čistim i osvetljenim. Nered ili neosvetljeno radno područje mogu dovesti do nezgoda. **• Sa proizvodom ne radite u okolini ugroženoj eksplozijom, u kojoj se nalaze zapaljive tečnosti, gasovi ili prašine. • Tokom korišćenja proizvoda udaljite decu i ostale osobe iz područja rada. • Proizvod upotrebljavajte samo unutar definisanih granica upotrebe. • Poštujte vaše lokalne bezbednosne propise za sprečavanje nezgoda.**

Električna sigurnost

• Proizvod držite dalje od kiše ili vlage. Tečnost koja je prodrla može prouzrokovati kratke spojeve, električne udare, požare ili eksplozije. **• Pre odlaganja u transportnu kutiju, obrišite proizvod.**

Bezbednost ljudi

• Budite oprezni, pazite šta činite i u radu sa proizvodom postupajte razumno. Nemojte koristiti proizvod ako ste umorni ili pod uticajem droga, alkohola ili lekova. Trenutak nepažnje prilikom upotrebe proizvoda može da dovede do ozbiljnih povreda. **• Izbegavajte nenormalan položaj tela. Zauzmite siguran položaj tela i u svakom trenutku održavajte ravnotežu. • Nosite sredstva lične zaštite i uvek zaštitne naočare.** Nošenje sredstava lične zaštite smanjuje rizik od povreda. **• Ne onesposobljavajte sigurnosne uređaje i ne uklanjajte znakove uputstava i upozorenja. • Izbegavajte nehotično stavljanje u pogon. Pre umetanja baterija i podizanja ili nošenja proizvoda. • Proizvod i pribor koristite u skladu sa ovim uputstvima i na način koji je propisan za ovu posebnu vrstu alata. Kod toga uzmite u obzir radne uslove i izvođene radove.** Upotreba proizvoda za neke druge primene različite od predviđenih može dovesti do opasnih situacija. **• Nikada nemojte da se osećate previše sigurnim i poštujte sigurnosna pravila, iako ste nakon dužeg rada dobro upoznati sa radom sa proizvodom.** Neodgovornim rukovanjem moguće je za samo nekoliko sekundi zadobiti teške povrede. **• Proizvod se ne sme koristiti u blizini medicinskih uređaja.**

Upotreba i rukovanje proizvodom

• Koristite proizvod i pribor samo dok je u tehnički besprekornom stanju. • Nekorišćene proizvode držite van domašaja dece. Ne dopustite da proizvod koriste osobe koje sa njim nisu upoznate ili koje nisu pročitale ova uputstva. Proizvod je opasan, ako ga koriste neiskusne osobe. **• Pažljivo održavajte proizvod. Uverite se da pokretni delovi rade besprekorno i da nisu zaglavljeni, polomljeni ili oštećeni tako da negativno utiču na funkcionisanje proizvoda. Oštećene delove popravite pre upotrebe proizvoda.** Uzrok mnogih nezgoda leži u loše održavanim proizvodima. **• Na proizvodu se ni u kom slučaju ne smeju vršiti izmene niti se njim sme manipulisati.** Promene ili modifikacije, koje nije izričito dozvolio **Hilti**, mogu ograničiti pravo korisnika na stavljanje proizvoda u pogon. **• Pre važnih merenja, kao i nakon pada ili drugih mehaničkih uticaja, morate proveriti preciznost proizvoda. • U principu, rezultati merenja mogu biti narušeni određenim uslovima okoline.** To uključuje npr. blizinu uređaja koji emituju jaka električna, magnetna ili elektromagnetna polja, vibracije i promene temperature. **• Brzo promenljivi uslovi merenja mogu falsifikovati rezultat merenja. • Ako proizvod iz velike hladnoće prenosite u toplije okruženje ili obratno, trebalo bi pre upotrebe da sačekate da se prilagodi na nove uslove.** Velike razlike u toploti mogu da dovedu do pogrešnih operacija i netačnih rezultata merenja. **• Prilikom upotrebe sa adapterima i priborom uverite se da je pribor sigurno pričvršćen. • Iako je proizvod projektovan za teške uslove upotrebe na gradilištima, trebalo bi da njime brižljivo rukujete kao i sa drugim optičkim i električnim proizvodima (dvogled, naočare, fotografski aparat).• Održavajte navedene radne i temperature skladištenja.**

2.2 Dodatne sigurnosne napomene

• U slučaju nestručnog otvaranja proizvoda može da nastane lasersko zračenje koje prevazilazi klasu 1. Popravku proizvoda prepustite isključivo servisu kompanije **Hilti**. • Ne usmeravajte proizvod prema suncu ili drugim izvorima svetlosti. • Laser nemojte usmeravati ka drugim osobama ili sa male udaljenosti na golu kožu. • Ukoliko ga ne koristite, isključite proizvod. • Nemojte koristiti proizvod u veoma svetlom okruženju. Laserski snop mora biti vidljiv. Ukoliko je potrebno, zatamnite ili zasenite radno područje. • Nakon pada ili drugih mehaničkih uticaja morate proveriti preciznost proizvoda. • Kako biste sprečili nepravilno merenje, morate da održavate čistoću okna za izlaz laserskog zraka. • Poštujte nacionalne propise za zaštitu na radu.

2.3 Elektromagnetna kompatibilnost

Iako proizvod ispunjava stroge zahteve važećih smernica, **Hilti** ne može isključiti mogućnost da proizvod bude ometan jakim zračenjem što može dovesti do nepravilnog rada. U tom slučaju, kao i u slučaju drugih nesigurnosti treba sprovesti kontrolna merenja. **Hilti** isto tako ne može garantovati da neće doći do ometanja drugih uređaja (npr. navigacionih uređaja u avionima).

2.4 Pažljivo rukovanje i upotreba baterija

• Ako duže vreme ne koristite proizvod, izvadite baterije iz proizvoda. Baterije mogu prilikom dužeg skladištenja da korodiraju i da se isprazne. • Uverite se da baterije ne mogu da dospeju u ruke dece. • Nemojte mešati nove i stare baterije. Uvek zamenite sve baterije istovremeno. Nemojte da upotrebljavate baterije različitih proizvođača ili različitim oznakama tipa. • Nemojte da umećete oštećene baterije. • Upotrebljavajte samo tip baterija koji je predviđen za ovaj proizvod. Upotreba drugih baterija može dovesti do povreda i opasnosti od požara. • Kada menjate baterije vodite računa o odgovarajućem polaritetu. pravilnoj zameni baterije. Postoji opasnost od eksplozije. • Nemojte da pregrevate baterije i ne izlažite ih vatri. Baterije mogu eksplodirati i stoga mogu da ispuste toksične materije. • Baterije nemojte puniti. • Nemojte da lemite baterije u proizvod. • Baterije nemojte da praznite kratkim spojem. Baterije mogu da propuštaju, eksplodiraju, da se zapale i povrede osobe. • Nemojte oštetiti baterije i nemojte ih rastavljati. Baterije mogu da propuštaju, eksplodiraju, da se zapale i povrede osobe.

3 Tehnički podaci

Tačnost (Kada pištolj za ukucavanje nije prislonjen)	-15% ... +5%
Automatsko isključivanje	≈ 6 min
Snabdevanje strujom	3x AA baterija (1,5 V)
Maksimalna vlažnost vazduha bez kondenzacije	85%
Temperatura okoline tokom rada	0 °C ... 50 °C (32 °F ... 122 °F)
Temperatura skladištenja	-15 °C ... 70 °C (5 °F ... 158 °F)

ru

1 Указания к документации

1.1 К этому руководству по эксплуатации

• Перед началом работы изучите этот документ и подробное руководство по эксплуатации. Это является залогом безопасной работы и бесперебойной эксплуатации. Подробное руководство по эксплуатации и дополнительную информацию относительно управле-ния, технического оснащения, защиты окружающей среды и повторного использования см. по следующей ссылке: qr.hilti.com/manual/?id=2313452 • Соблюдайте указания по технике безопасности и предупреждающие указания, приводимые в этом документе, подробном руководстве по эксплуатации и на устройстве. • Храните руководство по эксплуатации всегда рядом с устройством и передавайте устройство будущим владельцам только вместе с этим руководством.

1.2 На устройстве

Данные лазера

LASER 1

Соответствует классу лазера 1 согласно классификации стандарта IEC / EN 60825-1:2014 и CFR 21 § 1040 (Laser Notice 56).

2 Безопасность

2.1 Общие указания по технике безопасности

ПРЕДУПРЕЖДЕНИЕ! Прочтите все указания по технике безопасности и инструкции. При неправильном обращении устройство может представлять опасность. Несоблюдение этих указаний по технике безопасности и инструкций может привести к повреждениям устройства и/или тяжелым травмам. Сохраните все указания по технике безопасности и инструкции для следующего пользователя.

Безопасность рабочего места

• Следите за чистотой и хорошей освещенностью на рабочем месте. Беспорядок на рабочем месте или плохое освещение могут привести к несчастным случаям. **• Не используйте устройство во взрывоопасной зоне, где имеются горючие жидкости, газы или пыль. • Не разрешайте детям и посторонним приближаться к устройству во время проведения работ. • Используйте устройство только в пределах его технических характеристик. • Соблюдайте региональные правила техники безопасности.**

Электрическая безопасность

• Предохраняйте устройство от дождя или воздействия влаги. Проникшая влага может привести к образованию коротких замыканий, ударам электрическим током, ожогам или взрывам. **•Протирайте устройство насухо перед тем, как убирать его в транспортировочный контейнер.**

Безопасность персонала

• Будьте внимательны, следите за своими действиями и серьезно относитесь к работе с устройством. Не пользуйтесь устройством, если вы устали или находитесь под действием наркотиков, алкоголя или медикаментов. Незначительная ошибка при невнимательной работе с устройством может стать причиной серьезного травмирования. **• Старайтесь избегать неестественных поз при работе. Постоянно сохраняйте устойчивое положение и равновесие. • Используйте средства индивидуальной защиты.** Использование средств индивидуальной защиты снижает риск травмирования. **• Не отключайте предохранительные устройства и не удаляйте предупреждающие надписи и таблички. • Избегайте непреднамеренного включения устройства. Убедитесь в том, что устройство выключено, прежде чем вставлять элементы питания, закреплять устройство или переносить его. • Применяйте устройство и его оснастку согласно указаниям по использованию устройств именно этого типа. Учитывайте при этом рабочие условия и характер выполняемой работы.** Использование устройства не по назначению может привести к опасным ситуациям. **• Не пребывайте в ложной уверенности в собственной безопасности и не пренебрегайте правилами техники безопасности для инструментов, даже если вы являетесь опытным пользователем устройства.** Неосторожное обращение может в течение долей секунды стать причиной получения тяжелых травм. **• Запрещается использовать устройство вблизи медицинского оборудования.**

Использование и обслуживание устройства

• Используйте устройство и его принадлежности только в технически исправном состоянии. • Храните неиспользуемые устройства в местах, недоступных для детей. Не позволяйте использовать устройство лицам, которые не ознакомлены с ним или не читали данных инструкций. Устройство представляет опасность в руках неопытных лиц. **• Обеспечьте тщательный уход за устройством. Проверяйте безупречное функционирование подвижных частей, легкость их хода, целостность или отсутствие повреждений, которые могли бы отрицательно повлиять на работу устройства. Сдавайте поврежденные детали в ремонт до использования машины.** Причиной многих несчастных случаев является несоблюдение правил технического обслуживания устройств. **• Категорически запрещается вносить изменения в конструкцию устройства или выполнять недопустимые манипуляции с ним.** Изменения или модификации, которые не были разрешены фирмой **Hilti**, могут ограничить права пользователя на эксплуатацию устройства. **• Перед проведением важных измерений, а также в случае падения или иных механических воздействий на устройство необходимо проверять его точность. • Результаты измерений могут искажаться вследствие определенных условий внешней среды,** К ним относятся, например, близость устройств/приборов, генерирующих сильные магнитные или электромагнитные поля, вибрации и изменения температуры. **• Быстро изменяющиеся условия проведения сканирования могут нарушить точность его результатов. • В случае резкой смены температуры перед тем, как использовать устройство, подождите, пока оно не примет температуру внешней среды.** Значительная разница в температуре между устройством и внешней средой может приводить к ошибкам при сканировании. **• При использовании адаптеров и принадлежностей убедитесь в том, что они надежно закреп-лены. • Хотя устройство предназначено для использования в сложных условиях на строительных площадках, с ним, как и с другими оптическими и электрическими приборами (биноклями, очками, фотоаппаратами), следует обращаться с осторожностью. • Следите за соблюдением указанной рабочей температуры и температуры хранения.**

2.2 Дополнительные указания по технике безопасности

• При неправильном вскрытии устройства возможно появление лазерного излучения, превы-шающего класс 1. Сдавайте устройство в ремонт только в сервисный центр **Hilti**. • Не направляйте устройство на солнце или другие источники яркого света. • Не направляйте лазер на других людей и на открытые участки кожи с короткого расстояния. • Выключайте устройство, если вы не используете его. • Не используйте устройство в пространстве с очень ярким освещением. Лазерный луч должен оставаться видимым. При необходимости затемните рабочую зону. • В случае падения или иных механических воздействий на устройство необходимо проверить его точность. • Во избежание неточности измерений следите за чистотой окна выхода лазерного луча. • Соблюдайте требования по охране труда, действующие в вашей стране.

2.3 Электромагнитная совместимость

Хотя устройство отвечает строгим требованиям соответствующих директив, фирма **Hilti** не исключает возможности появления помех при его эксплуатации вследствие воздействия сильного излучения, способного привести к ошибкам в работе. В этих или иных случаях, когда результаты измерений могут оказаться недостоверными, следует проводить контрольные измерения. Фирма **Hilti** также не исключает возможности появления помех при эксплуатации устройства из-за воздействия других устройств/приборов (например, навигационного оборудования, используемого в самолетах).

2.4 Бережное обращение с аккумуляторными батареями и их правильное использование

• Извлекайте аккумуляторные батареи из устройства, если вы не используете его в течение долгого времени. При длительном хранении аккумуляторные батареи могут подвергаться коррозии и саморазряжаться. • Убедитесь, что аккумуляторные батареи недоступны для детей. • Не используйте совместно новые и старые аккумуляторные батареи. Заменяйте все аккумулятор-ные батареи всегда одновременно. Не используйте аккумуляторные батареи разных производите-лей или разных типов. • Не устанавливайте поврежденные аккумуляторные батареи. • Для этого устройства используйте только аккумуляторные батареи предписанного типа. Использо-вание других аккумуляторных батарей может привести к травмам и опасности возгорания. • При замене аккумуляторных батарей убедитесь в их правильной замене (проверьте полярность!). Существует опасность взрыва! • Не перегревайте аккумуляторные батареи и не подвергайте их воздействию пламени. Аккумуля-торные батареи взрывоопасны и могут выделять ядовитые вещества. • Не подзаряжайте аккумуляторные батареи. • Не припаивайте аккумуляторные батареи к устройству. • Избегайте короткого замыкания аккумуляторных батарей. Аккумуляторные батареи могут стать негерметичными, взорваться, загореться и травмировать людей. • Не допускайте повреждения аккумуляторных батарей и не разбирайте их. Аккумуляторные батареи могут стать негерметичными, взорваться, загореться и травмировать людей.

3 Технические данные

Точность (при неприжатом монтажном пистолете)	-15% ... +5%
Автоматическое отключение	≈ 6 min
Электропитание	3 элемента питания AA (1,5 В)
Макс. влажность воздуха без образования конденсата	85%
Температура внешней среды при эксплуатации	0 °C ... 50 °C (32 °F ... 122 °F)
Температура хранения	-15 °C ... 70 °C (5 °F ... 158 °F)

uk

1 Інформація про документацію

1.1 Про цю інструкцію з експлуатації

• Перш ніж розпочинати роботу з інструментом, прочитайте цей документ і докладну інструкцію з експлуатації. Це є передумовою безпечної роботи й відсутності несправностей під час застосування інструмента. Щоб отримати докладну інструкцію з експлуатації та додаткову інформацію про застосування й технічне обслуговування інструмента, його вплив на навколишнє середовище, а також про його утилізацію, будь ласка, скористайтеся цим посиланням: qr.hilti.com/manual/?id=2313452 • Дотримуйтеся попереджувальних вказівок та вказівок з техніки безпеки, наведених у цьому документі, докладній інструкції з експлуатації та на корпусі інструмента. • Завжди зберігайте інструкцію з експлуатації поблизу інструмента та передавайте інструмент іншим особам лише разом з інструкцією.

1.2 На інструменті

Інформація про лазерний промінь

LASER 1

Клас лазера 1 згідно зі стандартом IEC/EN 60825-1:2014 та CFR 21 § 1040 (зауваження щодо використання лазерів № 56).

2 Безпека

2.1 Загальні вказівки з техніки безпеки

⚠ **ПОПЕРЕДЖЕННЯ! Уважно прочитайте усі вказівки та інструкції з техніки безпеки. У разі неналежного використання виріб може стати джерелом небезпеки. Недотримання вказівок та інструкцій з техніки безпеки може призвести до пошкодження інструмента та/або до тяжких травм. Збережіть всі інструкції та вказівки з техніки безпеки – вони можуть знадобитися Вам у майбутньому.Безпека на робочому місці**

• Дбайте про чистоту та достатнє освітлення робочого місця. Безлад на робочому місці та недостатнє освітлення можуть стати причиною нещасних випадків. • Не використовуйте інструмент у вибухонебезпечному середовищі, що містить легкозаймисті рідини, гази або пил. • Подбайте про те, щоб під час використання інструмента поблизу не було дітей та сторонніх осіб. • Застосовуйте інструмент лише в межах його робочого діапазону. • Враховуйте правила техніки безпеки і попередження нещасних випадків, чинні у Вашій країні.

Електрична безпека

• Захищайте інструмент від дощу та вологи. Якщо всередину акумуляторної батареї потрапить волога, це може спричинити коротке замикання, ураження електричним струмом, опіки або вибух. **•Витріть інструмент насухо, перш ніж класти його до транспортного контейнера для зберігання.**

Безпека персоналу

• Будьте уважними, зосередьтеся на виконуваній операції, до роботи з інструментом ставтеся відповідально. Не користуйтеся виробом, якщо Ви втомлені або перебуваєте під дією нарко-тичних речовин, алкоголю або лікарських засобів. Під час роботи з виробом не відволікайтеся ні на мить, оскільки це може призвести до отриманням серйозних травм. **• Уникайте виконання роботи в незручній позі. Під час виконання робіт ставайте в стійку позу і намагайтесь повсякчас утримувати рівновагу. • Застосовуйте індивідуальні засоби захисту.** Використання засобів індивідуального захисту знижує ризик отримання травм. **• Не відключайте жодних засобів безпеки і не знімайте вказівні та попереджувальні щитки. • Уникайте випадкового вмикання інструмента. Переконайтеся, що виріб вимкнений, перш ніж установити елементи живлення, брати його в руки або переносити в інше місце. • Використовуйте інструмент та приладдя відповідно до вказівок, які стосуються саме цього типу інструмента. При цьому завжди враховуйте умови місці виконання робіт та дії, яких вимагає поставлене завдання.** Використання інструментів не за призначенням може призвести до виникнення небезпечних ситуацій. **• Не можна нехтувати правилами безпеки навіть у тому випадку, коли Ви добре знайомі з тим чи іншим виробом.** Якщо користуватися інструментом необережно, лише малої частки секунди може бути достатньо для отримання тяжких травм. **• Забороняється використовувати виріб поблизу медичного обладнання.**

Використання виробу та належний догляд за ним

• Користуйтеся лише повністю справним інструментом та приладдям. • Вироби, що не використовуються, зберігайте в недоступному для дітей місці. Не дозволяйте користуватися інструментом особам, які не ознайомлені з ним або не читали ці інструкції. У руках недосвідчених людей цей виріб являтиме собою небезпеку. **• Дбайливо доглядайте за виробом. Ретельно перевіряйте, чи бездоганно працюють та чи не заклинюють рухомі частини, чи не зламалися або не зазнали інших пошкоджень деталі, від яких залежить справна робота виробу. Перед початком роботи з інструментом пошкоджені деталі слід відремонтувати.** Багатьох нещасних випадків можна уникнути за умови належного технічного обслуговування інструментів. **• Забороняється вносити зміни до конструкції інструмента або модифікувати його.** Унесення змін до конструкції інструмента без дозволу на це компанії **Hilti** може призвести до обмеження права користувача на введення інструмента в експлуатацію. **• Перевіряйте точність роботи виробу, зокрема – якщо потрібно провести відповідальне вимірювання, а також якщо виріб впав або зазнав впливу значних механічних навантажень. • На результатах вимірювань потенційно можуть негативно позначитися певні особливості навколишнього середовища.** До них, зокрема, належить близьке розташування обладнання, яке генерує сильні магнітні або електромагнітні поля, а також вібрації та коливання температури. **• Швидка зміна умов, за яких виконується вимірювання, може негативно позначитися на точності його результатів. • Якщо Ви перенесите інструмент із сильного холоду в більш тепле оточення або навпаки, то перед початком роботи слід зачекати, доки інструмент не «акліматизується».**Значні перепади температури можуть стати причиною помилок у роботі інструмента та до отримання неточних результатів вимірювання. **• Якщо робота виконується з використанням адаптерів та приладдя, переконайтеся, що приладдя надійно закріплене. • Хоча виріб і призначений для застосування у важких умовах експлуатації на будівельних майданчиках, поводитися з ним, як і з іншими оптичними та електричними пристроями (польовими біноклями, окулярами, фотоапаратами), слід дуже акуратно й обережно. • Дотримуйтеся наведених значень робочої температури та температури зберігання.**

2.2 Додаткові вказівки з техніки безпеки

• У разі неналежного відкривання інструмента назовні може вивільнитися лазерне випроміню-вання, яке перевищує клас 1. Ремонт інструмента повинен здійснюватися тільки у сервісній службі компанії **Hilti**. • Не спрямовуйте інструмент на сонце або на інші потужні джерела світла. • Не направляйте виріб на інших осіб, а також не спрямовуйте на незахищену шкіру його лазерний промінь. • Вимикайте виріб, якщо він не використовується. • Не використовуйте виріб за умов занадто яскравого освітлення. Лазерний промінь повинен залишатися видимим. За необхідності затемніть або затіньть робочу ділянку. • Якщо інструмент впав або зазнав впливу значних механічних навантажень, необхідно перевірити точність його роботи. • Щоб уникнути похибок під час вимірювання, утримуйте у чистоті вихідне віконце лазерного променя. • Дотримуйтеся національних вимог з охорони праці.

2.3 Електромагнітна сумісністьсовместимость

Хоча інструмент відповідає суворим вимогам належних директив, компанія **Hilti** не виключає, що під час вимірювання можуть виникати похибки, обумовлені негативним впливом сильного випромінювання на роботу інструмента. У цьому та в інших випадках повинні виконуватися контрольні вимірювання. Крім того, компанія **Hilti** не виключає наявності перешкод для роботи інших приладів (зокрема, навігаційного обладнання літаків).

2.4 Належне використання елементів живлення та дбайливий догляд за ними

• Якщо інструмент не використовуватиметься протягом тривалого часу, не забудьте вийняти з нього елементи живлення. У разі тривалого зберігання елементи живлення можуть піддаватися корозії та саморозряджатися. • Слідкуйте за тим, щоб елементи живлення ніколи не потрапляли до рук дітей. • Не застосовуйте нові й старі елементи живлення впереміш. Заміну елементів живлення виконуйте лише повним комплектом і водночас. Не використовуйте разом елементи живлення від різних виробників або різних типів. • Не використовуйте пошкоджені елементи живлення. • Використовуйте лише той тип елементів живлення, що передбачений для цього інструмента. Використання інших елементів живлення може призвести до травмування та стати причиною виникнення пожежі. • Під час заміни елементів живлення звертайте увагу на їхню полярність. У разі недотримання цієї вимоги існує загроза вибуху. • Не допускайте перегрівання елементів живлення та захищайте їх від впливу відкритого вогню. Адже вони можуть вибухнути, що призведе до забруднення довкілля токсичними речовинами. • Елементи живлення не підлягають повторному заряджанню. • Не припаюйте елементи живлення до інструмента. • Не розряджайте елементи живлення шляхом короткого замикання їхніх контактів. Елементи живлення можуть стати негерметичними, вибухнути, спричинити займання та травмувати людей. • Не пошкоджуйте елементи живлення і не розбирайте їх. Елементи живлення можуть стати негерметичними, вибухнути, спричинити займання та травмувати людей.

3 Технічні дані

Точність (коли монтажний пістолет не притиснутий)	-15% ... +5%
Автоматичне вимкнення	≈ 6 min
Электропитание	3 элемента питания AA (1,5 В)
Максимальна вологість повітря без утворення конденсату	85%
Температура навколишнього середовища під час роботи	0 °C ... 50 °C (32 °F ... 122 °F)
Температура зберігання	-15 °C ... 70 °C (5 °F ... 158 °F)

kk

1 Құжаттама бойынша деректер

1.1 Осы пайдалану бойынша нұсқаулық туралы

• Қолданысқа енгізу алдында аталмыш құжатты және толық пайдалану бойынша нұсқаулықты оқып шығыңыз. Бұл қауіпсіз жұмыс пен ақаусыз басқару үшін алғышарт болып табылады. Толық пайдалану бойынша нұсқаулықты және басқару, техника, қоршаған орта және кәдеге жарату бойынша қосымша ақпаратты мына сілтеме бойынша қараңыз: qr.hilti.com/manual/?id=2313452 • Осы құжаттамадағы, толық пайдалану бойынша нұсқаулықтағы және өнімдегі қауіпсіздік және ескерту нұсқауларын орындаңыз. • Пайдалану бойынша нұсқаулықты әрдайым өніммен сақтаңыз және өнімді басқа тұлғаларға тек осы нұсқаулықпен бірге тапсырыңыз.

1.2 Өнімде

Лазер туралы ақпарат

LASER 1

1-ші лазер класы, IEC/EN 60825-1:2014 стандартына негізделген және CFR 21 § 1040 (лазер бойынша 56-ескертпе) сай келеді.

2 Қауіпсіздік

2.1 Қауіпсіздік бойынша жалпы нұсқаулар

⚠ **ЕСКЕРТУ! Сақтық шараларын бойынша барлық нұсқауларды және нұсқаулықтарды оқып шы-ғыңыз.** Бұл өнім тиісінше қолданылмаған жағдайда қауіпті жағдайларды туындатуы мүмкін. Қауіпсіздік техникасы және пайдалану бойынша нұсқаулықты орындамау өнімнің зақымдалуына және/немесе ауыр жарақат алуға әкелуі мүмкін. Қауіпсіздік техникасы бойынша барлық нұсқауларды және нұсқаулықтарды келесі пайдалануы үшін сақтаңыз.

Жұмыс орны

• Жұмыс орныңдағы тазалықты және тәртіпті қадағалаңыз. Жұмыс орнындағы тәртіпсіздік және нашар жарық сәтсіз жағдайларға әкелуі мүмкін. **• Тұтанғыш сұйықтықтар, газдар немесе шаң бар жарылғыш аймақта өніммен жұмыс істемеңіз. • Балаларды және бөгде адамдарды жұмыс істеп тұрған өнімнен алшақ ұстаңыз. • Өнімді тек техникалық сипаттамаларының шеңберінде қолданыңыз. • Еліңізге тән қауіпсіздік техникасының ережелерін сақтаңыз.**

Электр қауіпсіздігі

• Өнімді жаңбырдан немесе ылғал әсерінен қорғаңыз. Еніп кеткен ылғал қысқа тұйықталу, ток соғу, өртену немесе жарылыс қаупін тудыруы мүмкін. **• Өнімді тасымалдау контейнеріне салмас бұрын құрғақ етіп сүртіңіз.**

Адамдардың қауіпсіздігі

• Сақ болыңыз, не істеп жатқаныңызды қадағалаңыз және өніммен жұмыс істегенде ақылды пайдаланыңыз. Өнімді шаршап тұрған күйде немесе есірткі, алкоголь немесе дәрі әсерінде болған кезде пайдаланбаңыз. Өніммен жұмыс істегендегі бір сәт зейінсіздік ауыр жарақат алуға әкелуі мүмкін. **• Жұмыс кезінде ыңғайсыз қалыптарға түрмауға тырысыңыз. Үнемі тұрақты күйді және тепе-теңдікті сақтаңыз. • Жеке қорғану құралдарын пайдаланыңыз.** Жеке химияға қарсы қорғаныс құралдарын тағу жарақаттану қаупін болдырмайды. **• Сақтандырғыш құрылғыларды өшірмеңіз және ескертетін жазулар мен белгілерді алмаңыз. • Электр құралының кездейсоқ қосылуын болдырмаңыз. Батареяларды орнату, өнімді ұстап алу немесе тасымалдау алдында өнімнің өшірулі болғанына көз жеткізіңіз. • Өнім мен керек-жарақтарды осы нұсқауларға сай және тек осы түрге жататын аспаптарды пайдалануға талап етілетіндей қолданыңыз. Бұл кезде жұмыс жағдайларын және орындалатын жұмыстың сипатын ескеріңіз.** Өнімдерді басқа мақсатта қолдану қауіпті жағдайларға әкелуі мүмкін. **• Тіпті өнімді жиі қолданатын тәжірибелі пайдаланушы болсаңыз да, өз мойныңызға қате сенім артпаңыз және электр құралдарына қатысты қауіпсіздік ережелерін бұзбаңыз.** Мұқият емес жұмыс секундтың бір бөлігінде ауыр жарақаттарға әкелуі мүмкін. **• Өнімді медициналық құрылғыларды жанында қолдануға болмайды.**

Өнімді пайдалану және оған қызмет көрсету

• Өнімді және керек-жарақтарды тек техникалық мінсіз күйінде қолданыңыз. • Қолданылмайтын өнімдерді балалардың қолы жетпейтін жерде сақтаңыз. Өнімді онымен таныс емес немесе осы нұсқауларды оқымаған тұлғаларға пайдалануға рұқсат бермеңіз. Өнім білікті емес тұлғалардың қолында қолдануға қауіпті болып табылады. **• Өнімге мұқият күтім көрсетіңіз. Жылжымалы бөліктердің ақаусыз жұмыс істейтінін және қысылмайтынын, бөліктердің сынбағанын немесе өнімнің жұмысына теріс әсер етуі мүмкін зақымдардың жоқтығын тексеріңіз. Зақымдалған бөліктерді өнім іске қосудан бұрын жөндеп алыңыз.** Көптеген жазатайым оқиғалар өнімдерге дұрыс техникалық қызмет көрсетпеудің салдарынан орын алады. **• Өнімді модификациялауға немесе өзгертуге болмайды.** **Hilti** компаниясы рұқсат етпеген өзгерістер немесе модификациялар пайдаланушының өнімді қолдану құқығын шектеуі мүмкін. **• Маңызды өлшеу әрекеттерінің алдында, сондай-ақ өнім құлаған кезде немесе басқа механикалық әсерлер тигізгенде, өнімнің дәлдігін тексеру қажет. • Өлшеу нәтижелерінің сапасы арнайы қоршау жағдайында төмендеуі ықтимал.** Бұларға, мысалы, қатты магниттік немесе электромагниттік өрістерді шығаратын құрылғылардың жақын орналасуы, діріл және температура өзгерістері жатады. **• Жылдам өзгеретін өлшеу шарттары өлшеу нәтижелерін бұрмалауы мүмкін. • Өнімді қатты суықтан жылы ортаға немесе керісінше әкелгенде, пайдалану алдында оның ортаға бейімделуін күтіңіз.** Температураның үлкен айырмашылықтары өнімнің дұрыс жұмыс істемеуіне және өлшеу нәтижелерінің қате болуына әкелуі мүмкін. **• Адаптерлерді және керек-жарақтарды қолданғанда керек-жарақтың берік бекітілгеніне көз жеткізіңіз. • Өнімді құрылыс алаңдарының қатаң жағдайларында қолдануға арналғанымен, оған дәл басқа оптикалық және электр өнімдеріне (жорық дүрбісі, көзілдірік, фотоаппарат) сияқты ұқыпты қарау керек. • Берілген жұмыс және сақтау температураларын сақтаңыз.**

2.2 Қауіпсіздік техникасы бойынша қосымша ережелер

• Өнім дұрыс ашылмаған жағдайда, 1-кластан асатын лазерлік сәулелену орын алуы мүмкін. Өнімді тек **Hilti** қызмет көрсету орталығында ғана жөндетіңіз. • Өнімді күнге немесе жарықтың басқа күшті көздеріне бағыттамаңыз. • Лазерді басқа адамдарға және қысқа аралықтағы теріге бағыттамаңыз. • Өнімді пайдаланбайтын кезде өшіріңіз. • Өнімді өте жарық ортада пайдаланбаңыз. Лазер сәулесі көрінетін күйде қалуы тиіс. Қажет болғанда, жұмыс аймағын қараңғылаңыз немесе көлеңкелеңіз. • Өнім құлаған кезде немесе оған басқа механикалық әсерлер тигізгенде, оның жұмысқа дәлдігін тексеру қажет. • Қате өлшемдерді болдырмау үшін, лазерлік сәуле шығу терезесін таза ұстаңыз. • Жұмыс кезіндегі қауіпсіздігі бойынша ұлттық нұсқамаларды орындаңыз.

2.3 Электрмагниттік үйлесімділік

Өнім сәйкес директивалардың қатаң талаптарына сай болғанымен, **Hilti** компаниясы оны пайда-лану кезінде күшті өрістер әсерінен қате өлшеулерге әкелуі мүмкін кедергілердің пайда болуы мүмкін екенін жоққа шығармайды. Осы немесе басқа жағдайларда бақылау өлшеулерін өткізу керек. Сондай-ақ, **Hilti** компаниясы аспапты пайдалану кезінде басқа аспаптардың әсерінен (мысалы, ұшақтарда қолданылатын навигациялық құрылғылардың) кедергілердің пайда болу мүмкіндігін жоққа шығармайды.

2.4 Батареялармен дұрыс жұмыс істеу және оларды дұрыс пайдалану

• Өнімді ұзақ уақыт пайдаланбасаңыз, ішінен батареяларды шығарып алыңыз. Ұзақ уақыт жатқан батареяларды тот басуы мүмкін және олар өздігінше зарядынан айырылуы мүмкін. • Батареялардың балалардың қолына түспеуін қадағалаңыз. • Жаңа және ескі батареяларды бірге қолданбаңыз. Барлық батареяларды бірдей алмастырыңыз. Әртүрлі өндірушілер ұсынған немесе әртүрлі үлгідегі батареяларды қолданбаңыз. • Зақымдалған батареяларды қолданбаңыз • Тек осы өнімге арналған батарея түрін пайдаланыңыз. Басқа батареяларды пайдалану жарақаттарға әкелуі және өрт тудыруы мүмкін. • Батареяны алмастырған кезде полюстердің дұрыстығын тексеріңіз және нұсқауларға сәйкес әрекет етіңіз. Жарылыс қаупі бар. • Батареяларды қатты қыздырмаңыз және өртке тастамаңыз. Батареялар жарылуы және улы материалдарды шығаруы мүмкін. • Батареяларды зарядтамаңыз. • Батареяларды өнімге дәнекерлемеңіз. • Батареялардың зарядын қысқа тұйықтау арқылы шығармаңыз. Батареялардың саңылаусыздығы бұзылуы, олар жарылуы, өртенуі және жарақат алуға әкелуі мүмкін. • Батареяларды зақымдамаңыз және бөлшектемеңіз. Батареялардың саңылаусыздығы бұзылуы, олар жарылуы, өртенуі және жарақат алуға әкелуі мүмкін.

3 Техникалық сипаттамалар

Дәлдігі (қондыру құралы басылмаған кезде)	-15% ... +5%
Автоматты түрде өшіру	≈ 6 мин
Электр қуаты	3× AA батареясы (1,5 В)
Максималды ауа ылғалдылығы, конденсациясыз	85%
Жұмыс кезіндегі қоршаған орта температурасы	0 °C ... 50 °C (32 °F ... 122 °F)
Сақтау температурасы	-15 °C ... 70 °C (5 °F ... 158 °F)

bg

1 Данни за документацията

1.1 Към Ръководството за експлоатация

• Преди пускане в експлоатация прочетете този документ и подробното Ръководство за експлоатация. Това е предпоставка за безопасна работа и безаварийна употреба. • Подробното Ръководство за експлоатация, както и повече информация за експлоатацията,технологията, околната среда и рециклирането ще намерите на следния линк: qr.hilti.com/manual/?id=2313452 • Съблюдавайте указанията за безопасност и предупреждение в настоящата документация, в под-робното Ръководство за експлоатация и върху продукта. • Съхранявайте Ръководството за експлоатация винаги заедно с продукта и предавайте продукта на други лица само заедно с настоящото Ръководство.

1.2 Върху продукта

Информация за лазера

LASER 1

Клас лазер 1, базиран на стандарт IEC/EN 60825-1:2014 и съответстващ на CFR 21 § 1040 (Laser Notice 56).

2 Безопасност

2.1 Общи указания за безопасност

⚠ **ПРЕДУПРЕЖДЕНИЕ! Запознайте се с всички указания за безопасност и инструкции.** Този продукт може да породи сериозен риск, ако с него се борави неправилно. Неспазването на приведените по-долу указания за безопасност и инструкции може да причини повреди по продукта и/или тежки наранявания. Съхранявайте всички указания за безопасност и инструкции за бъдещи справки.

Безопасност на работното място

• Поддържайте работното си място чисто и добре осветено. Безпорядъкът или неосветените работни зони могат да доведат до злополуки. **• Не работете с продукта във взривоопасна среда или на места, където има запалими течности, газове или прахове. • Дръжте деца и странични лица на безопасно разстояние, докато работите с продукта. • Използвайте продукта само в рамките на дефинираните граници на приложение • Съблюдавайте специфичните за страната Ви разпоредби за предотвратяване на злополуки.**

Електрическа безопасност

• Предпазвайте продукта от дъжд или влага. Проникналата влага може да причини къси съединения, електрически удари, изгаряния или експлозии. **•Избърсвайте продукта на сухо, преди да го приберете в транспортния контейнер.**

Безопасен начин на работа

• Бъдете концентрирани, следете внимателно действията си и постъпвайте разумно при работа с продукта. Не използвайте продукта, ако сте уморени или се намирате под влиянието на наркотици, алкохол или медикаменти. Само един момент на невнимание при използването на продукта може да причини сериозни наранявания. **• Избягвайте неудобните положения на тялото. Работете в стабилно положение на тялото и във всеки един момент поддържайте равновесие. • Носете лични предпазни средства.** Носенето на лични предпазни средства намалява риска от наранявания.**• Никога не деактивирайте защитни устройства и не отстранявайте указателни и предупреди-телни табели. • Избягвайте неволно пускане в експлоатация. Уверете се, че продуктът е изключен, преди да поставите батерии, да вземете или да носите продукта. • Използвайте продукта и принадлежностите съгласно инструкциите и както е описано за този специален тип уреди. Освен това се съобразявайте с работните условия и планираните дейности.** Използването на продукти за приложения, различни от предвидените, може да доведе до опасни ситуации. **• Не се поддавайте на измамното усещане за сигурност и не пренебрегвайте правилата за безопасност дори и ако познавате продукта отлично и сте го използвали многократно.** Нехайното действие може да доведе за части от секундата до тежки наранявания. **• Продуктът не трябва да се експлоатира, ако наблизо има медицински уреди.**

Използване и обслужване на продукта

• Използвайте продукта и принадлежностите само в технически изправно състояние. • Съхранявайте неизползвани продукти на места, недостъпни за деца. Не допускайте продукта да бъде използван от лица, които не са запознати с него или не са прочели настоящите инструкции. Продуктът става опасен, ако бъде използван от неопитни лица. **• Отнасяйте се към продукта грижливо. Проверявайте дали подвижните елементи функционират изправно и не заклинват, дали има счупени или повредени части и дали това не нарушава функционирането на продукта. Преди експлоатация на продукта повредените части трябва да бъдат ремонтирани.** Много от злополуките са резултат от лоша поддръжка на продуктите. **• При никакви обстоятелства продуктът не може да бъде модифициран или манипулиран.** Промени или модификации, които не са били изрично разрешени от **Hilti**, могат да ограничат правото на потребителя за експлоатация на продукта. **• Преди важни измервания, както и след падане или други механични въздействия, трябва да се проверите точността на продукта. • По принцип резултатите от измерването може да се влияят от определени условия на околната среда.** Това включва напр. близостта на уреди, които генерират силни магнитни или електромагнитни полета, вибрации и промени в температурата. **• Бързо променящите се условия на измерване може да изопачат резултата от измерването. • Когато продуктът се внесе от много студена среда в по-топла обстановка или обратно, преди употреба продуктът трябва да се аклиматизира.** Големите разлики в топлината могат да доведат до неправилни операции и неверни резултати от измерването. **• При използването на адаптери и принадлежности се уверете, че принадлежностите са здраво закрепени. • Въпреки че продуктът е предназначен за тежка работа в строителството, подобно на другите оптични и електрически уреди (бинокли, очила, фотоапарати), трябва да се отнасяте към него внимателно. • Подържайте зададените работни температури и температури на съхранение.**

2.2 Допълнителни указания за безопасност

• При неправилно отваряне на продукта може да се генерира лазерно лъчение, което надви-шава клас 1. Предавайте продукта само в сервиз на **Hilti** за ремонт. • Не насочвайте продукта към слънцето или други силни светлинни източници. • Не насочвайте лазера към други хора или към гола кожа от близко разстояние. • Изключвайте продукта, когато не го използвате. • Не използвайте продукта в силно осветени места. Лазерният лъч трябва да остане видим. Ако е необходимо, потъмнете или засенчете работната зона. • След падане на продукта или други механични въздействия трябва да се провери точността на продукта. • Поддържайте чист изходния прозорец на лазера, за да избегнете неправилни измервания. • Съблюдавайте националните изисквания за охрана на труда.

2.3 Електромагнитна съвместимост

Въпреки че продуктът отговаря на строгите изисквания на съответните директиви, **Hilti** не може да изключи вероятността, продуктът да бъде смущаван от силно излъчване, което може да доведе до погрешно функциониране. В този случай и при други фактори на несигурност трябва да се извършват контролни измервания. Също така **Hilti** не може да гарантира, че няма да бъдат смущавани други уреди (напр. навигационни устройства на самолети).

2.4 Внимателно боравене и използване на батерии

• Извадете батериите от продукта, ако не го използвате продължително време. При по-продължително съхранение батериите може да корозират и да се саморазредят. • Уверете се, че батериите няма да попаднат в ръцете на деца. • Не смесвайте нови и стари батерии. Винаги подменяйте всички батерии едновременно. Не използвайте батерии от различни производители или с различни типове означения. • Не поставяйте повредени батерии. • Използвайте само типа батерия, предназначена за този продукт. Използването на други батерии може да доведе до наранявания и опасност от пожар. • При смяната на батерията се уверете в правилната полярност и подходящата подмяна на батерията. Има опасност от експлозия. • Не прегрявайте батериите и ги дръжте далече от огън. Батериите могат да експлодират и могат да се отделят токсични вещества. • Не зареждайте батериите. • Не споявайте батериите в продукта. • Не разреждайте батериите чрез късо съединение. Батериите могат да изтекат, да експлодират, да изгорят и да наранят хора. • Не повреждайте батериите и не разглобявайте батериите. Батериите могат да изтекат, да експло-дират, да изгорят и да наранят хора.

3 Технически данни

Точност (ако уредът за директен монтаж не е притиснат)	-15% ... +5%
Автоматично изключване	≈ 6 min
Електрозахранване	3× AA батерия (1,5 V)
Максимална влажност на въздуха без конденз	85%
Околна температура при експлоатация	0 °C ... 50 °C (32 °F ... 122 °F)
Температура на съхранение	-15 °C ... 70 °C (5 °F ... 158 °F)

ro

1 Date privind documentația

1.1 Referitor la acest manual de utilizare

• Înainte de punerea în funcțiune, citiți complet acest document și manualul de utilizare amănunțit. Aceasta este condiția necesară pentru un lucru în siguranță și pentru o manevrare fără defecțiuni. Găsiți manualul de utilizare amănunțit, precum și informațiile adiționale referitoare la modul de utilizare, tehnologie, mediu și reciclare sub următorul link: qr.hilti.com/manual/?id=2313452 • Aveți în vedere indicațiile de securitate și de avertizare din această documentație, manualul de utilizare amănunțit și de pe produs. • Păstrați întotdeauna manualul de utilizare în preajma produsului și predați-l altor persoane numai împreună cu acest manual.

1.2 Pe produs

Informații despre laser

LASER 1

Clasa laser 1, bazată pe norma IEC/EN 60825-1:2014 și corespunde CFR 21 § 1040 (laser Notice 56).

2 Securitate

2.1 Instrucțiuni de ordin general privind securitatea și protecția muncii

⚠ **ATENȚIONARE! Citiți toate instrucțiunile de protecție a muncii și instrucțiunile de lucru.** Acest produs poate genera pericole dacă este manevrat impropriu. Neglijențele în respectarea instrucțiunilor de protecție a muncii și a instrucțiunilor de lucru pot provoca prejudicii la produs și/sau accidentări grave. Păstrați toate instrucțiunile de protecție a muncii și instrucțiunile de lucru pentru consultare în viitor.

Securitatea în locul de muncă

• Mențineți curățenia și un iluminat bun în zona de lucru. Dezordinea sau iluminatul insuficient în zona de lucru pot constitui surse de accidente. **• Nu lucrați cu produsul în medii cu pericol de explozie, în care sunt prezente lichide, gaze sau pulberi inflamabile. • Nu permiteți accesul copiilor și al altor persoane în zona de lucru pe parcursul utilizării produsului. • Utilizați produsul numai între limitele de utilizare definite. • Respectați prescripțiile de prevenire a accidentelor, valabile în țara dumneavoastră.**

Securitatea electrică

• Feriți produsul de influența ploii și umidității. Pătrunderea de umiditate poate cauza scurtcircuite, electrocutări, arsuri sau explozii. **•Ștergeți produsul până la uscare, înainte de a-l depozita în recipientul de transport.**

Securitatea persoanelor

• Procedați cu atenție, concentrați-vă la ceea ce faceți și lucrați în mod rațional atunci când manevrați produsul. Nu folosiți produsul dacă sunteți obosit sau vă aflați sub influența drogurilor, alcoolului sau medicamentelor. Un moment de neatenție în folosirea produsului poate duce la accidentări serioase. **• Evitați o poziție anormală a corpului. Asigurați-vă o poziție stabilă și păstrați-vă întotdeauna echilibrul. • Purtați echipamentul personal de protecție.** Purtarea echipamentului personal de protecție diminuează riscul de accidentări. **• Nu anulați niciun dispozitiv de siguranță și nu înlăturați nicio plăcuță indicatoare și de avertizare. • Împiedicați pornirea involuntară a aparatului. Asigurați-vă că produsul este deconectat înainte de introducerea bateriilor, de a prelua produsul sau de a-l transporta. • Utilizați produsul și accesoriile corespunzător acestor instrucțiuni și în modalitatea prescrisă pentru acest tip de aparat. țineți seama de condițiile de lucru și de activitatea care urmează a fi desfășurată.** Folosirea unor produse destinate altor aplicații de lucru decât cele prevăzute poate conduce la situații periculoase. **• Nu vă bazați pe măsuri de securitate greșite și nu vă dispensați de reglementările de securitate, chiar dacă sunteți familiarizat cu instrumentul de măsurare după multiple folosiri ale acestuia.**Lucrul neatent poate duce în fracțiuni de secundă la accidentări grave. **• Utilizarea produsului nu este permisă în apropierea aparatelor medicale.**

Utilizarea și manevrarea produsului

• Folosiți produsul și accesoriile numai în stare tehnică impecabilă. • Păstrați produsele în locuri inaccesibile copiilor, atunci când nu le utilizați. Nu permiteți folosirea produsului de către persoane care nu sunt familiarizate cu acesta sau care nu au citit instrucțiunile de față. Produsul este periculos atunci când este folosit de persoane neexperimentate. **• Îngrijiți produsul cu atenție. Controlați funcționarea impecabilă a componentelor mobile și verificați dacă acestea nu se blochează, dacă există piese sparte sau care prezintă deteriorări de natură să influențeze negativ funcționarea produsului. Dispuneți repararea pieselor deteriorate înainte de punerea în exploatare produsului.** Multe accidente se produc din cauza întreținerii defectuoase a produselor. **• Modificarea sau manipularea produsului nu sunt în niciun caz permise.** Schimbările sau modificările care nu sunt permise explicit de **Hilti** pot restricționa dreptul utilizatorului de a pune produsul în funcțiune. **• Înaintea măsurărilor importante, precum și după o cădere sau alte incidente de natură mecanică, trebuie să verificați precizia produsului. • Rezultatele măsurării pot fi influențate de anumite condiții de mediu, în funcție de principiul măsurării.** În această categorie intră, de exemplu, apropierea de aparatele care generează câmpuri magnetice sau electromagnetice intense, vibrații și modificări de temperatură. **• Modificarea rapidă a condițiilor de măsurare poate denatura rezultatele măsurării. • Dacă produsul este adus dintr-un spațiu foarte rece într-un mediu mai cald sau invers, lăsați-l să se aclimatizeze înainte de folosire.** Diferențele termice mari pot duce la operațiuni eronate și la rezultate greșite ale măsurării. **• La utilizarea cu adaptoare și accesorii, asigurați-vă că accesoriul este fixat în siguranță. • Deși produsul este conceput pentru folosire în condiții dificile de șantier, trebuie să îl manevrați cu precauție, similar cu alte produse optice și electrice (binoclu de teren, ochelari, aparat foto). • Respectați temperaturile de funcționare și de depozitare indicate.**

2.2 Instrucțiuni suplimentare de protecție a muncii

• În cazul unei deschideri improprii a produsului, sunt posibile scăpări de radiație laser care depășesc clasa 1. Dispuneți repararea produsului numai de către centrul de service **Hilti**. • Nu îndreptați niciodată produsul spre soare sau spre alte surse de lumină puternică. • Nu îndreptați laserul spre alte persoane și nici spre pielea neprotejată de la distanță scurtă. • Deconectați produsul când nu îl utilizați. • Nu utilizați produsul într-un mediu cu lumină foarte intensă. Fasciculul laser trebuie să rămână vizibil. Dacă este necesar, întunecați sau umbriți zona de lucru. • După o lovire sau alte incidente de natură mecanică, trebuie să verificați precizia produsului. • Păstrați fereastra de ieșire pentru laser în stare curată, pentru a evita măsurările eronate. • Respectați prescripțiile naționale privind protecția muncii.

2.3 Compatibilitatea electromagnetică

Deși produsul îndeplinește exigențele stricte ale directivelor în vigoare, **Hilti** nu poate exclude posibilitatea ca produsul să fie perturbat de radiații intense, fenomen care poate duce la operațiuni eronate. În acest caz sau în alte cazuri de incertitudine, trebuie să se execute măsurări de control. De asemenea, **Hilti** nu poate exclude posibilitatea ca alte aparate (de ex. instalații de navigare aviatică) să fie perturbate.

2.4 Manevrarea și folosirea cu precauție a bateriilor

• Scoateți bateriile din produs, când nu îl folosiți un timp mai îndelungat. Bateriile se pot coroda în cazul unei depozitări mai îndelungate și se pot descărca de la sine. • Asigurați-vă că bateriile nu ajung în mâinile copiilor. • Nu formați niciodată ansambluri mixte din baterii noi și baterii deteriorate. Înlocuiți întotdeauna toate bateriile concomitent. Nu utilizați baterii produse de fabricanți diferiți sau cu diferite indicative de model. • Nu puneți în funcțiune baterii deteriorate. • Utilizați pentru acest produs numai tipul de baterie prevăzut. Folosirea altor baterii poate duce la accidentări și poate provoca pericol de incendiu. • La schimbarea bateriilor acordați atenție polarității corecte și schimbării corecte a bateriei. Pericol de explozie. • Nu supraîncălziți bateriile și nu le expuneți la foc. Bateriile pot exploda și pot emana substanțe toxice. • Nu reîncărcați bateriile. • Nu lipiți metalic bateriile în produs. • Nu descărcați bateriile prin scurtcircuitare. Bateriile își pot pierde etanșeitatea, pot exploda, se pot aprinde și pot vătăma persoane. • Nu deteriorați bateriile și nu le dezmembrați. Bateriile își pot pierde etanșeitatea, pot exploda, se pot aprinde și pot vătăma persoane.

3 Date tehnice

Precizia (Când aparatul de implantare nu este presat)	-15% ... +5%
Deconectare automată	≈ 6 min
Alimentarea electrică	3x baterie AA (1,5 V)
Umiditatea maximă a aerului fără condensare	85%
Temperatura ambiantă în timpul funcționării	0 °C ... 50 °C (32 °F ... 122 °F)
Temperatura de depozitare	-15 °C ... 70 °C (5 °F ... 158 °F)

el

1 Στοιχεία για την τεχνική τεκμηρίωση

1.1 Σχετικά με τις παρούσες οδηγίες χρήσης

• Πριν από την πρώτη θέση σε λειτουργία διαβάστε αυτό το έγγραφο και τις αναλυτικές οδηγίες χρήσης. Αποτελεί προϋπόθεση για ασφαλή εργασία και απρόσκοπτο χειρισμό. Τις αναλυτικές οδηγίες χρήσης καθώς και περισσότερες πληροφορίες για τον χειρισμό, την τεχνολογία, το περιβάλλον και την ανακύκλωση θα τις βρείτε στον ακόλουθο σύνδεσμο: qr.hilti.com/manual/?id=2313452 • Προσέξτε τις υποδείξεις ασφαλείας και προειδοποίησης σε αυτή την τεκμηρίωση, στις αναλυτικές οδηγίες χρήσης και στο προϊόν. • Φυλάξτε τις οδηγίες χρήσης πάντα στο προϊόν και δίνετε το προϊόν σε άλλα πρόσωπα μόνο μαζί με αυτές τις οδηγίες χρήσης.

1.2 Πάνω στο προϊόν

Πληροφορίες λέιζερ

LASER 1

Κατηγορία λέιζερ 1, βασισμένη στο πρότυπο IEC/EN 60825-1:2014 και ικανοποιεί το CFR 21 § 1040 (Laser Notice 56).

2 Ασφάλεια

2.1 Γενικές υποδείξεις ασφαλείας

⚠ **ΠΡΟΕΙΔΟΠΟΙΗΣΗ! Διαβάστε όλες τις υποδείξεις για την ασφάλεια και τις οδηγίες.** Από αυτό το προϊόν ενδέχεται να προκληθούν κίνδυνοι, όταν χρησιμοποιείται με ακατάλληλο τρόπο. Από παραλείψεις κατά την τήρηση των υποδείξεων ασφαλείας και των οδηγιών μπορεί να προκληθούν ζημιές στο προϊόν και/ή σοβαροί τραυματισμοί. Φυλάξτε όλες τις υποδείξεις για την ασφάλεια και τις οδηγίες για μελλοντική χρήση.

Ασφάλεια χώρου εργασίας

• Διατηρείτε το χώρο εργασίας σας καθαρό και με καλό φωτισμό. Η αταξία στο χώρο εργασίας και οι μη φωτισμένες περιοχές μπορεί να οδηγήσουν σε ατυχήματα. **• Μην εργάζεστε με το προϊόν σε περιβάλλον επικίνδυνο για εκρήξεις, στο οποίο υπάρχουν εύφλεκτα υγρά, αέρια ή σκόνη. • Κατά την χρήση του προϊόντος, κρατάτε μακριά τα παιδιά και άλλα πρόσωπα. • Χρησιμοποιείτε το προϊόν μόνο εντός των καθορισμένων ορίων χρήσης. • Προσέχετε τους ισχύοντες στη χώρα σας κανονισμούς πρόληψης ατυχημάτων.**

Ηλεκτρική ασφάλεια

• Μην εκθέτετε το προϊόν σε βροχή ή σε υγρασία. Η εισχώρηση υγρασίας μπορεί να προκαλέσει βραχυκυκλώματα, ηλεκτροπληξία, εγκαύματα ή εκρήξεις. **•Στεγνώστε το προϊόν, πριν το τοποθετήσετε στο δοχείο μεταφοράς.**

Ασφάλεια προσώπων

• Να είστε πάντα προσεκτικοί, να προσέχετε τι κάνετε και να εργάζεστε με το προϊόν με περίσκεψη. Μην χρησιμοποιείτε το προϊόν, όταν είστε κουρασμένοι ή όταν βρίσκεστε υπό την επίδραση ναρκωτικών, οινοπνεύματος ή φαρμάκων. Μια στιγμή απροσεξίας κατά την χρήση του προϊόντος μπορεί να οδηγήσει σε σοβαρούς τραυματισμούς. **• Αποφεύγετε τις αφύσικες στάσεις του σώματος. Φροντίστε για την ασφαλή στήριξη του σώματός σας και διατηρείτε πάντα την ισορροπία σας. • Φοράτε προσωπικό εξοπλισμό προστασίας.** Η χρήση εξοπλισμού προσωπικής προστασίας μειώνει τον κίνδυνο τραυματισμών. **• Μην καθιστάτε ανενεργά τα συστήματα ασφαλείας και μην απομακρύνετε τις πινακίδες υποδείξεων και προειδοποίησης. • Αποφεύγετε την ακούσια θέση σε λειτουργία της συσκευής. Βεβαιωθείτε ότι το προϊόν είναι απενεργοποιημένο, πριν τοποθετήσετε μπαταρίες και πριν αναλάβετε τη μεταφορά το προϊόν. • Χρησιμοποιείτε το προϊόν και τα εξαρτήματα σύμφωνα με τις παρούσες οδηγίες και έτσι όπως προβλέπεται για τον συγκεκριμένο τύπο εργαλείου. Λαμβάνετε ταυτόχρονα υπόψη τις συνθήκες εργασίας και την προς εκτέλεση εργασία.** Η χρήση προϊόντων για εργασίες διαφορετικές από τις προβλεπόμενες μπορεί να οδηγήσει σε επικίνδυνες καταστάσεις. **• Μην εκτιμάτε λάθος την ασφάλεια και μην παραβλέπετε τους κανόνες ασφαλείας, ακόμη και όταν, μετά από πολλές χρήσεις, έχετε εξοικειωθεί με το προϊόν.** Από απρόσεκτες ενέργειες μπορούν να προκληθούν σοβαροί τραυματισμοί εντός κλάσματος δευτερολέπτου. **• Δεν επιτρέπεται η χρήση του προϊόντος κοντά σε ιατρικές συσκευές.**

Χρήση και αντιμετώπιση του προϊόντος

• Χρησιμοποιείτε το προϊόν και τα εξαρτήματα μόνο σε τεχνικά άψογη κατάσταση. • Φυλάτε τα προϊόντα που δεν χρησιμοποιείτε μακριά από παιδιά. Μην αφήνετε να χρησιμοποιήσουν το προϊόν άτομα που δεν είναι εξοικειωμένα με αυτό ή που δεν έχουν διαβάσει τις οδηγίες χρήσης. Το προϊόν είναι επικίνδυνο, όταν χρησιμοποιείται από άπειρα πρόσωπα. **• Φροντίζετε σχολαστικά το προϊόν. Ελέγχετε, εάν τα κινούμενα μέρη λειτουργούν άψογα και δεν μπλοκάρουν, εάν έχουν σπάσει κάποια εξαρτήματα ή έχουν υποστεί ζημιά τέτοια ώστε να επηρεάζεται αρνητικά η λειτουργία του προϊόντος. Αναθέτετε την επισκευή των εξαρτημάτων που έχουν υποστεί ζημιά, πριν χρησιμοποιήσετε το προϊόν.** Πολλά ατυχήματα οφείλονται σε κακή συντηρημένα προϊόντα. **• Δεν επιτρέπεται σε καμία περίπτωση η τροποποίηση ή παραποίηση του προϊόντος.** Τροποποιήσεις ή μετατροπές, που δεν έχουν επιτραπεί ρητά από τη **Hilti**, μπορεί να περιορίσουν το δικαίωμα του χρήστη να θέσει σε λειτουργία το προϊόν. **• Πριν από σημαντικές μετρήσεις, καθώς και μετά από πτώση ή άλλες μηχανικές επιδράσεις, πρέπει να ελέγχετε την ακρίβεια του προϊόντος. • Τα αποτελέσματα της μέτρησης ενδέχεται να επηρεαστούν, λόγω της αρχής λειτουργίας, από συγκεκριμένες συνθήκες περιβάλλοντος.** Τέτοιες είναι π.χ. η εγγύτητα σε συσκευές που παράγουν ισχυρά μαγνητικά ή ηλεκτρομαγνητικά πεδία, οι δονήσεις και οι αλλαγές της θερμοκρασίας. **• Από γρήγορα μεταβαλλόμενες συνθήκες μέτρησης μπορεί να παραποιηθούν τα αποτελέσματα της μέτρησης.** Από μεγάλες διαφορές θερμοκρασίας μπορεί να προκληθούν δυσλειτουργίες και λανθασμένα αποτελέσματα μέτρησης. **• Σε περίπτωση χρήσης με αντάπτορες και εξαρτήματα βεβαιωθείτε ότι το αξεσουάρ είναι καλά στερεωμένο. • Παρόλο που το προϊόν έχει σχεδιαστεί για σκληρή χρήση σε εργοτάξια, θα πρέπει να χρησιμοποιείται σχολαστικά, όπως όλα τα άλλα οπτικά και ηλεκτρικά προϊόντα (κιάλια, γυαλιά, φωτογραφικές μηχανές). • Τηρείτε τις αναφερόμενες θερμοκρασίες λειτουργίας και αποθήκευσης.**

2.2 Πρόσθετες υποδείξεις για την ασφάλεια

• Σε περίπτωση ακατάλληλου ανοίγματος του προϊόντος μπορεί να εξέλθει ακτινοβολία λέιζερ που υπερβαίνει την κατηγορία 1. Αναθέστε την επισκευή του προϊόντος μόνο στο σέρβις της **Hilti**. • Μην κατευθύνετε το προϊόν κόντρα στον ήλιο ή σε άλλες ισχυρές πηγές φωτισμού. • Μην στρέφετε το λέιζερ σε άλλα πρόσωπα και όχι σε γυμνό δέρμα από μικρή απόσταση. • Απενεργοποιείτε το προϊόν, όταν δεν το χρησιμοποιείτε. • Μην χρησιμοποιείτε το προϊόν σε πολύ φωτεινό περιβάλλον. Η ακτίνα λέιζερ πρέπει να παραμένει ορατή. Εφόσον χρειάζεται σκοτεινιάστε ή σκιάστε την περιοχή εργασίας. • Μετά από πτώση ή άλλες μηχανικές επιδράσεις πρέπει να ελέγχετε την ακρίβεια του προϊόντος. • Διατηρείτε καθαρό το παράθυρο εξόδου λέιζερ, για να αποφύγετε λανθασμένες μετρήσεις. • Προσέξτε τις εθνικές απαιτήσεις προστασίας κατά την εργασία.

2.3 Ηλεκτρομαγνητική συμβατότητα

Παρόλο που το προϊόν ανταποκρίνεται στις αυστηρές απαιτήσεις των οδηγιών που ισχύουν, η **Hilti** δεν μπορεί να αποκλείσει το ενδεχόμενο να δεχτεί παρεμβολές από έντονη ακτινοβολία, γεγονός που μπορεί να προκαλέσει δυσλειτουργίες. Σε αυτήν την περίπτωση και σε άλλες περιπτώσεις αμφιβολιών, πρέπει να πραγματοποιούνται δοκιμαστικές μετρήσεις. Η **Hilti** δεν μπορεί επίσης να αποκλείσει ότι δε θα προκληθούν παρεμβολές σε άλλες συσκευές (π.χ. συστήματα πλοήγησης αεροπλάνων).

2.4 Επιμελής χειρισμός και χρήση μπαταριών

• Αφαιρείτε τις μπαταρίες από το προϊόν, όταν δεν πρόκειται να το χρησιμοποιήσετε για μεγαλύτερο χρονικό διάστημα. Οι μπαταρίες ενδέχεται να διαβρωθούν σε περίπτωση μεγαλύτερης διάρκειας αποθήκευσης και να αποφορτιστούν. • Φροντίστε ώστε οι μπαταρίες να μην καταλήγουν στα χέρια παιδιών. • Μη χρησιμοποιείτε ταυτόχρονα καινούργιες και παλιές μπαταρίες. Αντικαθιστάτε πάντα όλες τις μπαταρίες ταυτόχρονα. Μη χρησιμοποιείτε μπαταρίες διαφορετικών κατασκευαστών ή με διαφορετικές περιγραφές τύπου. • Μην χρησιμοποιείτε μπαταρίες που έχουν υποστεί ζημιά. • Χρησιμοποιείτε για αυτό το προϊόν μόνο τον προβλεπόμενο τύπο μπαταρίας. Η χρήση άλλων μπαταριών μπορεί να προκαλέσει τραυματισμούς και κίνδυνο πυρκαγιάς. • Προσέχετε κατά την αντικατάσταση μπαταριών τη σωστή πολικότητα, τη σωστή αντικατάσταση της μπαταρίας. Υπάρχει κίνδυνος έκρηξης. • Μην υπερθερμαίνετε τις μπαταρίες και μην τις ρίχνετε στη φωτιά. Οι μπαταρίες μπορεί να εκραγούν και μπορεί να απελευθερωθούν τοξικές ουσίες. • Μη φορτίζετε τις μπαταρίες. • Μην κολλάτε τις μπαταρίες στο προϊόν. • Μην αποφορτίζετε τις μπαταρίες βραχυκυκλώνοντάς τις. Οι μπαταρίες μπορεί να χάσουν τη στεγανότητα, να εκραγούν, να καούν και να προκαλέσουν τραυματισμούς. • Μην προκαλείτε ζημιές στις μπαταρίες και μην αποσυναρμολογείτε τις μπαταρίες. Οι μπαταρίες μπορεί να χάσουν τη στεγανότητα, να εκραγούν, να καούν και να προκαλέσουν τραυματισμούς.

3 Τεχνικά χαρακτηριστικά

Ακρίβεια (σε όχι εφαρμοσμένο καρφωτικό)	-15% ... +5%
Αυτόματη απενεργοποίηση	≈ 6 min
Τροφοδοσία ρεύματος	3x μπαταρίες AA (1,5 V)
Μέγιστη ατμοσφαιρική υγρασία χωρίς συμπύκνωση	85%
Θερμοκρασία περιβάλλοντος κατά τη λειτουργία	0 °C ... 50 °C (32 °F ... 122 °F)
Θερμοκρασία αποθήκευσης	-15 °C ... 70 °C (5 °F ... 158 °F)

tr

1 Dokümantasyon verileri

1.1 Bu kullanım kılavuzu hakkında

• Çalıştırmadan önce bu dokümanı ve detaylı kullanım kılavuzunu okuyunuz. Bu, güvenli çalışma ve arızasız kullanım için ön koşuldur. Detaylı kullanım kılavuzu ve kullanım, teknoloji, çevre ve geri dönüşüm hakkında daha fazla bilgi şu bağlantıda bulunabilir: qr.hilti.com/manual/?id=2313452 • Bu dokümanda, detaylı kullanım kılavuzunda ve ürün üzerinde bulunan emniyet ve uyarı bilgilerine dikkat ediniz. • Kullanım kılavuzunu her zaman ürün üzerinde bulundurunuz ve ürünü başkalarına sadece bu kılavuz ile birlikte başka kişilere veriniz.

1.2 Ürünün üzerinde

Lazer bilgisi

LASER 1

Lazer sınıfı 1, IEC/EN 60825-1:2014 standardını temel alır ve CFR 21 § 1040 (Laser Notice 56) direktifine uygundur.

2 Güvenlik

2.1 Genel güvenlik uyarıları

⚠ **İKAZ! Tüm güvenlik uyarılarını ve talimatları okuyunuz.** Bu ürün yanlış kullanılırsa tehlikeli olabilir. Güvenlik uyarılarına ve talimatlara uyulmasındaki ihmaller, üründe hasarlara ve/veya ağır darbelere sebep olabilir.Tüm güvenlik uyarılarını ve kullanım talimatlarını muhafaza ediniz.

İş yeri güvenliği

• Çalışma alanınızı temiz ve aydınlık tutunuz. Düzensiz veya aydınlatma olmayan çalışma alanları kazalara yol açabilir. **• Yanıcı sıvıların, gazların veya tozların bulunduğu patlama tehlikesi olan ürün ile çalışmayınız. • Ürünün kullanılması sırasında çocukları ve diğer kişileri uzak tutunuz. • Ürünü sadece belirtilen kullanım sınırları içerisinde kullanınız. • Ülkenize özgü kazaların önlenmesi ile ilgili talimatlara dikkat ediniz.**

Elektrik güvenliği

• Ürünü yağmurdan uzak tutunuz ve ıslanmasını önleyiniz. Akülerin içine nemin girmesi, kısa devrelere, elektrik çarpmalarına, yanıklara veya patlamalara neden olabilir. **•Taşıma çantasına yerleştirmeden önce ürünü kuru şekilde temizleyiniz.**

Kişilerin güvenliği

• Alet ile çalışırken dikkatli olunuz, hareketlerinize dikkat ediniz ve mantıklı davranınız. Ürünü yorgunken veya uyuşturucu, alkol veya ilaç etkisi altındayken kullanmayınız. Ürünü kullanırken bir anlık dikkatsizlik ciddi yaralanmalara neden olabilir. **• Aşırı bir vücut hareketinden sakınınız. Güvenli bir duruş sağlayınız ve aleti her zaman dengeli tutunuz. • Kişisel koruyucu donanım giyiniz.** Kişisel koruyucu donanımların kullanılması yaralanma riskini azaltır. **• Hiçbir emniyet tertibatını devreden çıkarmayınız, ayrıca hiçbir uyarı ve ikaz levhasını çıkarmayınız. • İstem dışı çalışmayı önleyiniz. Pilleri takmadan, ürünü kaldırmadan veya taşımadan önce ürünün kapalı olduğundan emin olunuz. • Ürünü ve aksesuarları bu talimatlara ve bu alet için özel açıklamalara uygun şekilde kullanınız. Çalışma şartlarını ve yapılacak işi de ayrıca göz önünde bulundurunuz.** Ürünlerin öngörülen kullanım amacı dışında kullanılması tehlikeli durumlara yol açabilir. **• Kendinizi yanlış bir güvenlik duygusuna kaptırmayınız ve çok sayıda kullanımdan sonra ürüne aşina olsanız bile güvenlik kurallarını göz ardı etmeyiniz.** Dikkatsiz kullanım saniyeler içerisinde ciddi yaralanmalara neden olabilir. **• Bu ürün tıbbi cihazların yakınında kullanılmamalıdır.**

Ürünün kullanımı ve çalıştırılması

• Ürünü ve aksesuarları sadece teknik açıdan sorunsuz durumdayken kullanınız. • Kullanılmayan ürünleri çocukların erişemeyeceği yerlerde muhafaza ediniz. Ürünü iyi tanımayan veya bu talimatları okumamış kişilerin ürünü kullandırmayınız. Ürün, deneyimsiz kişiler tarafından kullanıldığında tehlikelidir. **• Ürününün bakımını özenle yapınız. Hareketli parçaların düzgün çalışıp çalışmadığını ve sıkışmadığını, parçaların kırılıp kırılmadığını veya ürünün işlevini bozacak şekilde hasar görüp görmediğini kontrol ediniz. Hasarlı parçaları, ürünü kullanmadan önce tamir ettiriniz.** Pek çok kaza, bakımı yapılmayan ürünlerden kaynaklanmaktadır. **• Ürün hiçbir durumda modifiye veya manipüle edilmemelidir.** Ürün üzerinde **Hilti** tarafından açıkça izin verilmeyen değişikliklerin veya onarımların yapılması, kullanıcının alet kullanım hakkını sınırlandırabilir. **• Önemli ölçümler yapmadan önce ve ayrıca düşme veya diğer mekanik etkilerden sonra ürünün hassasiyetini kontrol etmelisiniz. • Ölçüm sonuçları prensip gereği belirli çevre şartları tarafından olumsuz etkilenebilir.** Buna örneğin güçlü manyetik veya elektromanyetik alan üreten aletler, titreşimler ve sıcaklık değişiklikleri dahildir. **• Hızlı değişen ölçüm koşulları, ölçüm sonuçlarının farklı olmasına neden olabilir. • Ürün, sıcaklığın çok düşük olduğu bir ortamdan daha sıcak bir ortama getirildiğinde veya tam tersi olduğunda ürün kullanılmadan önce ortam şartlarına uygun sıcaklığa ulaşana kadar beklenmelidir.** Büyük ısı farklılıkları aletin hatalı çalışmasına veya hatalı ölçüm sonuçlarına neden olabilir. **• Adaptörler ve aksesuarlar ile kullanımda aksesuarların güvenli bir şekilde sabitlendiğinden emin olunuz. • Ürün zorlu şantiye kullanımları için tasarlanmış olsa da diğer optik ve elektrikli ürünler (dürbün, gözlük, fotoğraf makinesi) gibi dikkatli kullanılmalıdır. • Belirtilen çalıştırma ve depolama sıcaklıklarına uyulmalıdır.**

2.2 Ek güvenlik uyarıları

• Ürünün usulüne uygun olmayan şekilde açılması durumunda, sınıf 1 kapsamındaki değerleri aşan lazer ışınları çıkabilir. Ürün sadece **Hilti** servisi tarafından onarılmalıdır. • Ürünü güneşe karşı veya başka güçlü ışık kaynaklarına karşı konumlandırmayınız. • Lazeri diğer insanlara veya yakın mesafeden çıplak cilde doğrultmayınız. • Ürünü kullanmadığınız zamanlarda kapatınız. • Ürünü çok aydınlık ortamlarda kullanmayınız. Lazer ışını görünür olmalıdır. Gerekirse çalışma alanını karartınız veya gölgeleyiniz. • Bir düşmeden sonra veya diğer mekanik etkiler maruz kaldığında, ürünün hassasiyeti kontrol edilmelidir. • Hatalı ölçümleri önlemek için lazer çıkış camını temiz tutunuz. • Ulusal iş güvenliği gereksinimlerini dikkate alınız.

2.3 Elektromanyetik uyumluluk

Ürün ilgili yönetmeliklerin en zorlu taleplerini yerine getirmesine rağmen **Hilti**, ürünün yüksek ışınlamaya maruz kalması nedeniyle hatalı işleme neden olabilecek arızalanma olasılığını engelleyemez. Bu durumda veya emin olmadığınız diğer durumlarda kontrol ölçümleri yapılmalıdır. **Hilti** ayrıca bu gibi durumlarda diğer aletlerin (örn. uçaklardaki navigasyon donanımları) zarar görmeyeceğini garanti etmez.

2.4 Pillerin kullanımında özen gösterilmesi

• Uzun süre kullanmayacaksanız pilleri üründen çıkarınız. Piller uzun süre bekletildiklerinde korozyona uğrayabilir ve kendiliğinden boşalabilir. • Pillerin çocukların erişemeyeceği yerlerde tutulduğundan emin olunuz. • Yeni ve eski pilleri karıştırmayınız. Tüm pilleri daima aynı zamanda yenileyiniz. Farklı üreticilerin pillerini veya farklı tip tanımlı pilleri kullanmayınız. • Hasarlı pilleri kullanmayınız. • Bu ürün için sadece öngörülen batarya türünü kullanınız. Başka pillerin kullanılması yaralanmalara ve yanma tehlikelerine yol açabilir. • Pili değiştirirken, kutupların doğru olmasına ve bataryanın usulüne uygun şekilde değiştirilmesine dikkat ediniz. Patlama tehlikesi vardır. • Pilleri çok ısıtmayınız ve ateşe atmayınız. Piller patlayabilir ve zehirli maddeler açığa çıkabilir. • Pilleri şarj etmeyiniz. • Ürünün içinde pilleri lehimlemeyiniz. • Pilleri kısa devre yaparak boşaltmayınız. Piller sızıntı yapabilir, patlayabilir, yanabilir ve insanları yaralayabilir. • Pillere zarar vermeyiniz veya pilleri sökmeyiniz. Piller sızıntı yapabilir, patlayabilir, yanabilir ve insanları yaralayabilir.

3 Teknik veriler

Hassasiyet (Çivi çakma tabancası bastırılmadığında)	-15% ... +5%
Otomatik kapatma	≈ 6 min
Güç kaynağı	3× AA pil (1,5 V)
Yoğuşma olmadan maksimum nem	85%
İşletim sırasındaki ortam sıcaklığı	0 °C ... 50 °C (32 °F ... 122 °F)
Depolama sıcaklığı	-15 °C ... 70 °C (5 °F ... 158 °F)

ar

1 بيانات المستند

1.1 خاص بدليل الاستعمال هذا

• اقرأ هذا المستند ودليل الاستعمال المفصل بالكامل قبل التشغيل لأول مرة. يعتبر هذا شرطا للعمل بشكل آمن والاستخدام بدون اختلالات. تجد دليل الاستعمال المفصل والمزيد من المعلومات حول الاستعمال والتقنية والبيئة وإعادة التدوير تحت الرابط التالي: qr.hilti.com/manual/?id=2313452 • احرص على مراعاة إرشادات الأمان والإرشادات التحذيرية الواردة في هذا المستند ودليل الاستعمال المفصل والمدونة على المنتج. • احتفظ بدليل الاستعمال دائما مع المنتج، ولا تعطي الجهاز لآخرين إلا مرفقا بهذا الدليل.

2.1 على المنتج

معلومات الليزر

LASER 1

فئة الليزر 1، بناءً على المواصفة IEC/EN 60825-1:2014 وحسب المادة 21 من الفقرة 1040 من القانون الفيدرالي CFR (Laser Notice 56).

2 السلامة

1.2 إرشادات عامة للسلامة

⚠ **تحذير! احرص على قراءة جميع إرشادات السلامة والتعليمات.** يمكن أن تصدر أخطار من هذا المنتج إذا تم التعامل معه بشكل غير صحيح. أي تقصير أو إهمال في تطبيق إرشادات السلامة والتعليمات قد يتسبب في حدوث أضرار بالمنتج و/أو إصابات خطيرة. احتفظ بجميع مستندات إرشادات السلامة والتعليمات لاستخدامها عند الحاجة إليها فيما بعد.

سلامة مكان العمل

• حافظ على نطاق عملك نظيفا ومضاءا بشكل جيد. الفوضى أو أماكن العمل غير المضاءة يمكن أن تؤدي لوقوع حوادث. **• لا تقم بالعمل باستخدام المنتج في محيط معرض لخطر الانفجار، والذي يتواجد به سوائل، غازات أو أنواع غبار قابلة للاشتعال. • احرص على إبعاد الأطفال والأشخاص الآخرين أثناء استخدام المنتج. • اقتصر على استخدام المنتج داخل حدود العمل المحددة. • تراعى تعليمات الوقاية من الحوادث المعمول بها في بلدك.**

السلامة الكهربائية

• أبعد المنتج عن الأمطار أو البلل. فالرطوبة المتسربة قد تتسبب في حدوث قفلات كهربائية، صدمات كهربائية، حروق أو انفجارات. **• قم بتجفيف المنتج من خلال المسح قبل تخزينه في صندوق النقل.**

سلامة الأشخاص

• كن يقظا، وانتبه لما تفعل، وتعامل بحكمة وتعقل عند العمل باستخدام المنتج. لا تستخدم المنتج عند ما تكون مرهقا أو واقعا تحت تأثير العقاقير المخدرة أو الكحول أو عقاقير طبية. فعدم الانتباه للحظة واحدة أثناء استخدام المنتج قد يؤدي لإصابات خطيرة. **• تجنب اتخاذ وضع غير طبيعي للجسم. احرص على أن تكون واقفا بأمان وحافظ على توازنك في جميع الأوقات. • ارتد تجهيزات الحماية الشخصية.** ارتداء تجهيزات الحماية الشخصية يقلل من مخاطر التعرض للإصابات. **• لا تقم بإيقاف فعالية أيا من تجهيزات السلامة ولا تخلع أيا من لوحات التنبيه والتحذير. • تجنب التشغيل بشكل غير مقصود. تأكد أن المنتج متوقف قبل تركيب البطاريات أو قبل رفع المنتج أو حمله. • استخدم المنتج والملحقات التكميلية طبقا لهذه التعليمات وبالطريقة المقررة لهذا النوع خصيصا من الأجهزة. احرص في هذه الأثناء على مراعاة اشتراطات العمل والمهمة المراد تنفيذها.** استخدام المنتجات في مجالات غير تلك المقررة لها يمكن أن يؤدي لمواقف خطيرة. **• لا تعتقد بأنك في مأمن عن الخطر ولا تتجاهل تشريعات السلامة، حتى وإن كنت على دراية بالمنتج بعد تكرار استخدامه.** التعامل مع الجهاز بدون حذر قد يؤدي إلى وقوع إصابات بالغة في جزء من الثانية. **• لا يجوز استخدام المنتج بالقرب من الأجهزة الطبية.**

استخدام المنتج والتعامل معه

• اقتصر على استخدام المنتج والملحق وهما في حالة سليمة من الناحية الفنية. احتفظ بالمنتجات غير المستخدمة بعيدًا عن متناول الأطفال. لا تسمح باستخدام المنتج من قبل أشخاص ليسوا على دراية به أو لم يقرؤوا هذه التعليمات. المنتج خطير في حالة استخدامه من قبل أشخاص ليست لديهم الخبرة الكافية. **• احرص على العناية التامة بالمنتج. افحص الأجزاء المتحركة من حيث أدائها لوظيفتها بدون مشاكل وعدم انحصارها وافحصها من حيث وجود أجزاء مكسورة أو متعرضة للضرر بشكل يمكن أن يؤثر سلبا على الأداء الوظيفي للمنتج. احرص على إصلاح الأجزاء المتعرضة للضرر قبل استخدام الجهاز.** ترجع الكثير من الحوادث لسوء صيانة المنتجات. **• لا يجوز تعديل المنتج أو العبث به في أي حال من الأحوال.** التغييرات أو التعديلات التي لم يتم التصريح بها صراحة من **Hilti**، يمكن أن تقيد حق المستخدم في تشغيل المنتج. **• قبل عمليات القياس المهمة وأيضًا في حالة تعرض المنتج للسقوط أو نتيجة لأية مؤثرات ميكانيكية أخرى، يجب مراجعة مدى دقة المنتج. • يمكن أن تتأثر نتائج القياس تأثرًا سلبيا من جراء بعض الظروف المحيطة وذلك لأسباب تتعلق بفكرة عمل الجهاز.** ويدخل ضمن ذلك مثلًا، الاقتراب من أجهزة تولد مجالات مغناطيسية أو كهرومغناطيسية قوية والاهتزازات وتغيرات درجة الحرارة. **• التغير السريع في ظروف القياس يمكن أن يعطي نتيجة قياس خاطئة. • في حالة وضع المنتج في مكان دافئ بسبب البرد القارس أو العكس، فاحرص قبل الاستخدام على مواءمة المنتج مع درجة الحرارة المحيطة.** يمكن أن تؤدي فروق الحرارة الكبيرة إلى تعطل الأداة عن العمل وإعطاء نتائج قياس خاطئة. **• في حالة استخدام الجهاز مع مهايئات وملحقات تأكد أن الملحق مثبت بشكل جيد. • على الرغم من تصميم المنتج للاستخدام الشاق في مواقع العمل، إلا أنه ينبغي التعامل معه بحرص وحذر، شأنه في ذلك شأن المنتجات البصرية والكهربائية الأخرى (المنظار الثنائي، النظارة، آلة التصوير). • التزم بدرجات الحرارة المقررة للتشغيل والتخزين.**

2.2 إرشادات إضافية للسلامة

• في حالة فتح المنتج بطريقة غير سليمة، فقد تصدر منه أشعة ليزر تتخطى الفئة 1. اقتصر على إصلاح المنتج لدى مركز صيانة **Hilti**. • لا تصوب المنتج باتجاه أشعة الشمس أو باتجاه أية مصادر إضاءة قوية أخرى. • لا تقم بتوجيه جهاز الليزر نحو أشخاص آخرين أو من مسافة قريبة على بشرة عارية. • قم بإيقاف المنتج عند عدم استخدامه. • لا تستخدم المنتج في محيط ساطع للغاية. يجب أن يظل شعاع الليزر مرئيًا. قم بإعتام أو تظليل نطاق العمل إذا لزم الأمر. • في حالة التعرض للسقوط أو نتيجة لأية مؤثرات ميكانيكية أخرى، يجب مراجعة دقة المنتج. • حافظ على نظافة عدسة خروج الليزر لتجنب القياسات الخاطئة. • يرجى مراعاة قوانين حماية العمال المحلية.

3.2 التوافق الكهرومغناطيسي

على الرغم من استيفاء المنتج للمتطلبات الصارمة الواردة في المواصفات ذات الصلة، فإن **Hilti** لا يمكنها استبعاد احتمالية تعرض المنتج للتشويش نتيجة إشعاع قوي، وهو ما قد يؤدي لتعطله عن العمل. في هذه الحالة أو في حالات الشك الأخرى يجب القيام بقياسات اختبارية. كما أن **Hilti** لا تستبعد إمكانية تعرض الأجهزة الأخرى للتشويش (مثل أجهزة الملاحة بالطائرات).

4.2 التعامل بعناية مع البطاريات واستخدامها

• أخرج البطاريات من المنتج إذا كنت لا تنوي استخدامه لفترة طويلة. يمكن أن تتعرض البطاريات للصدأ وتفرغ شحنتها إذا تم تخزينها لفترة طويلة. • تأكد أن البطاريات ليست في متناول الأطفال. • لا تستخدم البطاريات الجديدة مع القديمة. احرص دائما على استبدال جميع البطاريات معا. لا تستخدم بطاريات من جهات صانعة مختلفة أو لها طرازات مختلفة. • لا تقم بتركيب البطاريات المتضررة. • احرص على استخدام نوع البطارية المخصصة للمنتج. استخدام بطاريات أخرى يمكن أن يؤدي لوقوع إصابات أو خطر الانفجار. • عند تغيير البطاريات، احرص على مراعاة الوضعية الصحيحة للأقطاب. استبدال البطارية بشكل صحيح. احرص على عدم تعرض البطاريات للسخونة المفرطة أو للنار. قد تنفجر البطاريات وتنبعث منها مواد سامة. • لا تقم بشحن البطاريات. • لا تقم بلحام البطاريات في المنتج. • لا تفرغ شحنة البطاريات من خلال عمل قصر دائرة. قد تكون البطاريات غير محكمة وقد تنفجر وتحترق وتصيب الأشخاص. • لا تقم بإلحاق الضرر بالبطاريات ولا تفكها. قد تكون البطاريات غير محكمة وقد تنفجر وتحترق وتصيب الأشخاص.

3 المواصفات الفنية

الدقة (في حالة عدم الضغط على جهاز الكبس)	15%- ... +5%
خاصية الإيقاف الأوتوماتيكي	≈ 6 دقيقة
الإمداد بالكهرباء	3 بطارية AA(1.5 فلط)
الرطوبة القصوى بدون تكثيف	85%
درجة الحرارة المحيطة أثناء التشغيل	0 م ... 50 م (32 ف ... 122 ف)
درجة حرارة التخزين	-15 م ... 70 م (5 ف ... 158 ف)

ja

1 文書について

1.1 本取扱説明書について

• ご使用前に本文書と詳細な取扱説明書をすべてお読みください。このことは、安全な作業と問題の無い取扱いのための前提条件となります。詳細な取扱説明書、ご使用方法、技術、環境保護およびリサイクルに関するその他の情報については、qr.hilti.com/manual/?id=2313452 のリンクをご確認ください。 • 本文書、詳細な取扱説明書、および製品に記載されている安全上の注意と警告表示に注意してください。 • 取扱説明書は常に製品とともに保管し、他の人が使用する場合には、製品と取扱説明書を一緒にお渡しください。

1.2 製品上

レーザー情報

LASER 1

レーザークラス 1、Norm IEC / EN 60825-1:2014 規格に基づき、CFR 21 § 1040 （Laser Notice 56） に準拠。

2 安全

2.1 一般安全注意事項

⚠ **警告事項！ 安全上の注意および指示事項をすべてお読みください** 本製品の誤った取り扱いが原因で危険が生じることがあります。安全上の注意および指示事項に従わない場合、製品の損傷および／または重度の負傷の原因となることがあります。安全上の注意および指示事項が書かれた説明書はすべて大切に保管してください。

作業環境に関する安全

• 作業場は清潔に保ち、 十分に明るくしてください。ちらかった暗い場所での作業は事故の原因となります。 **• 爆発の危険性のある環境（可燃性液体、ガスおよび粉じんのある場所）では本製品を使用しないでください。 • 本製品の使用中、子供や無関係者を作業場へ近づけないでください。 • 本製品は必ず決められた使用制限内で使用してください。 • 各国の定める事故防止規定に従ってください。**

電気に関する安全注意事項

• 本製品を雨や湿気から保護してください。 バッテリー内に湿気が入り込むと、短絡、感電、火傷あるいは爆発の原因となることがあります。**•本製品はケースに入れる前に拭いてください。**

作業者に関する安全

• 本製品を使用の際には、油断せずに十分注意し、常識をもった作業をおこなってください。疲労時、薬物、医薬品服用およびアルコール飲用による影響下にある場合には本製品を使用しないでください 本製品使用中の一瞬の不注意が重傷事故の原因となることがあります。 **• 作業中は不安定な姿勢をとらないでください。足元を安定させ、常にバランスを保つようにしてください。 • 個人保護具を着用してください。** 個人保護用具の着用により、負傷の危険が低減されます。 **• 安全機構を無効にしたり、注意事項や警告事項のステッカーをはがしたりしないでください。 • 電動工具の不意な始動は避けてください。電池を装着する前、本製品を持ち上げる、あるいは搬送する前に、本製品がオフになっていることを確認してください。• 本説明書内の指示に従うとともに、各形式に合った製品およびアクセサリーを使用してください。その際、作業環境および用途に関してもよくご注意ください。** 製品を指定された用途以外に使用すると危険な状況を招くおそれがあります。**• 本製品の取扱いに熟練している場合にも正しい安全対策を遵守し、安全規則を無視しないでください** 不注意な取扱いは、ほんの一瞬で重傷事故を招くことがあります。 **• 本製品を医療機器の近くで使用してはなりません。**

本製品の使用および取扱い

• 本製品とアクセサリーは、必ず技術的に問題のない状態で使用してください。• 本製品をご使用にならない場合には、子供の手の届かない場所に保管してください。本製品に関する知識のない方、本説明書をお読みでない方によるご使用は避けてください。 未経験者が本製品を使用するのは危険です。**• 本製品は慎重に手入れしてください。可動部分が引っ掛かりなく正常に作動しているか、本製品の機能に影響を及ぼす各部分が破損・損傷していないかを確認してください。本製品をご使用になる前に、損傷部分の修理を依頼してください。** 事故の多くは、本製品の保守管理が不十分なことが原因で発生しています。 **• 本製品は決して改造したり手を加えたりしないでください。** **Hilti** からの明確な許可なしに本製品の改造や変更を行うと、使用者が本製品を操作する権利が制限されることがあります。 **• 重要な測定の前、また本製品が落下やその他の機械的な外力を受けた場合は、本製品の精度をチェックしてください。• 測定結果は、特定の周囲条件の影響を受けることがあります。**これには、強い磁場あるいは電磁場を発生させる装置の近く、振動および温度変化などが考えられます。**• 測定条件が急激に変化する場合、測定結果は正しくないものになることがあります。 • 極度に低温の場所から暖かい場所に移す場合、あるいはその逆の場合は、製品の温度が周囲温度と同じになるまで待ってから使用してください。** 温度差が激しいと、誤作動および誤った測定結果の原因になることがあります。 **• アダプターおよびアクセサリーを使用するときは、アクセサリーがしっかり固定されていることを確認してください。 • 本製品は現場仕様に設計されていますが、他の光学および電子機器（双眼鏡、眼鏡、カメラなど）と同様、取り扱いには注意してください。• 所定の動作温度および保管温度を守ってください。**

2.2 その他の安全上の注意

• 本製品を正しくない方法で開くと、クラス 1 を超えるレーザーが放射されることがあります 本製品の修理は、必ず**Hilti** サービスセンターに依頼してください。• 本製品を太陽光や高輝度の光源に向けないでください。 • レーザーを他の人に向けないでください、また短距離から皮膚に向けないでください。 • 本製品は使用しない時はオフにしてください。• 本製品は非常に明るい環境では使用しないでください。レーザービームが目視できる状態になければなりません。必要に応じて作業領域を暗くするか、陰になるようにします。 • もし本製品が落下やその他の機械的な外力を受けた場合は、測定精度をチェックしてください。 • 測定が不正確になるのを防ぐため、レーザー照射窓は常にきれいにしておいてください。 • 各国の労働安全衛生法に従ってください。

2.3 電磁波適合性

本製品は厳しい規則に適合するように設計されていますが、**Hilti** としては強い電磁波の照射により障害を受けて誤作動が発生する可能性を完全に排除することはできません。このような状況あるいはその他の理由による誤作動が疑われる場合は、読取り値が誤っていないかチェックしてください。また**Hilti** としては、本体が他の装置（航空機の航法システムなど）に影響を及ぼす可能性も完全に排除するこてはできません。

2.4 電池の慎重な取扱いおよび使用

• 本製品を長期にわたり使用しない場合は、電池を製品から抜き取ってください。電池を長期間保管しておくと、腐食して自己放電することがあります。 • 電池は子供の手に届かないようにしてください。 • 古い電池と新しい電池を混ぜないでください。電池は必ず全ての電池を同時に交換するようにしてください。メーカーの違う電池や種類の違う電池を混ぜないでください。 • 損傷した電池は使用しないでください。• 本製品には必ず指定されたタイプの電池を使用してください。指定以外の電池を使用すると、負傷や火災の恐れがあります。 • 電池交換の際には、正しい極性で適切に交換するよう注意してください。爆発の恐れがあります。 • 電池を過熱させたり、火気にさらさないでください。電池が破裂し、有毒物質が発生する恐れがあります。• 電池を充電しないでください。• 電池を本製品にはんだ付けしないでください。 • 電池を短絡により放電させないでください。電池は、内容物が漏れ出たり、爆発したり、燃えたり、負傷の原因となることがあります。 • 電池を損傷したり分解したりしないでください。電池は、内容物が漏れ出たり、爆発したり、燃えたり、負傷の原因となることがあります。

3 製品仕様

測定精度（鋲打機を押し付けていない状態において）	-15% ... +5%
電動自動シャットオフ	≈ 6 min
電源	単 3 電池 (1.5 V) 3 本
最大湿度（結露なきこと）	85%
作動時の周囲温度	0 °C ... 50 °C (32 °F ... 122 °F)
保管温度	-15 °C ... 70 °C (5 °F ... 158 °F)

ko

1 문서 관련 기재사항

1.1 본 사용 설명서에 관하여

• 처음 이 제품을 사용하기 전에 본 문서와 상세 사용 설명서를 읽으십시오. 안전하게 작업하고 문제 없이 취급하기 위한 전제가 됩니다. 상세사용 설명서와작동법, 기술, 환경및 재활용에대한 세부정보는 qr.hilti.com/manual/?id=2313452 에서 확인할 수 있습니다. • 본 문서, 상세 사용 설명서 및 제품에 나와 있는 안전상의 주의사항 및 경고 지침에 유의하십시오. • 항상 제품에 있는 사용 설명서를 잘 보관하고 제품은 반드시 본 지침과 함께 다른 사람에게 전달하십시오.

1.2 제품에서

레이저 정보

LASER 1

레이저 등급 1, 규격 IEC/EN 60825-1:2014를 토대로 하며, CFR 21 § 1040 (Laser Notice 56)과 일치합니다.

2 안전

2.1 일반 안전상의 주의사항

⚠ **경고! 모든 안전상의 주의사항과 지침을 읽으십시오.** 본 제품은 전문적으로 취급하지 않을 경우, 위험이 발생할 수 있습니다. 안전상의 주의사항과 지침을 준수하지 않을 경우 제품의 손상 그리고/또는 심각한 부상을초래할 수 있습니다. 앞으로 모든 안전상 주의사항과 지침을 보관하십시오.

작업장 안전수칙

• 작업장을 항상 깨끗이 하고 조명이 잘 들도록 하십시오. 어수선한 작업 환경 또는 어두운 작업장은 사고를 초래할 수 있습니다. **• 인화성 액체, 가스 또는 먼지가 있어 폭발 위험이 있는 환경에서는 제품을 사용하지 마십시오. • 제품을 사용할 때, 어린이나 다른 사람이 작업장에 접근하지 못하도록 하십시오. • 규정된 범위 내에서만 제품을 사용하십시오. • 국가별 고유 사고방지규정에 유의하십시오.**

전기에 관한 안전수칙

• 제품이 비에 맞지 않게 하고 습한 장소에 두지 마십시오. 습기가 유입되면 단락, 감전, 화재 또는 폭발이 일어날 수 있습니다.**•제품을 운반 용기에 보관하기 전에 건조한 상태로 닦아주십시오.**

사용자 안전수칙

• 신중하게 작업하십시오. 작업에 정신을 집중하고, 제품을 사용할 때 경솔하게 행동하지 마십시오. 피곤하거나 향정신성 약물, 술 또는 약물을 복용한 경우에는 제품을 사용하지 마십시오. 제품 사용 시 이에 유의하지 않을 경우 심각한 부상을 초래할 수 있습니다. **• 작업시 비정상적인 자세는 피하십시오. 안전한 작업 자세가 되도록 하고, 항상 균형을 유지하십시오. • 개인 보호장비를 착용하십시오.** 개인 보호장비의 착용은 부상위험을 감소시킬 수 있습니다 **• 안전장치가 작동불능 상태가 되지 않도록 하고, 지침 및 경고 스티커를 제거하지 마십시오. • 실수로 기기가 작동하지 않도록 주의하십시오. 배터리를 사용하거나 제품을 쥘 시 또는 운반하기 전에 제품의 전원이 꺼져 있는지 확인하십시오. • 해당 지시 사항, 즉 특수한 기기 형식에 따른 규정을 준수하여 제품과 액세서리를 사용하십시오. 이 때 작업 조건과 실시하려는 작업 내용을 고려하십시오.** 규정된 용도 이외의 목적으로 제품을 사용하게 될 경우위험한 상황이 초래될 수 있습니다. **• 제품을 여러번 사용해 봤다고 해서 안전하다고 안심하지 말고 제품에 해당되는 안전 규칙을 무시하지 마십시오.** 부주의하게 행동하면 몇 분의 순간에 중상을 입을 수 있습니다. **• 의료 기기 근처에서 본 제품을 사용해서는 안 됩니다.**

제품의 취급과 사용

• 기술적 하자가 없는 상태에서만 제품 및 액세서리를 사용하십시오. • 사용하지 않는 제품은 어린이들의 손이 닿지 않는 곳에 보관하십시오. 제품 사용에 익숙치 않거나 또는 이안전수칙을 읽지 않은 사람이 제품을 사용하게 해서는 안 됩니다. 비숙련자가 제품을 사용하면 위험합니다. **• 제품을 조심스럽게 관리하십시오. 가동 부품이 완벽하게 작동하는지, 끼어 있지 않은지 혹은 부품이 손상되거나 파손되어 있어 제품의 기능을 저하시키지 않는지 점검하십시오. 제품을 사용하기 전에 손상된 부품을 수리하도록 하십시오.** 제대로 관리하지 않은 제품이 많은 사고를 유발합니다. **• 본 제품은 어떠한 경우에도 개조하거나 조작해서는 안 됩니다.** **Hilti**사가 명시적으로 허용하지 않은 개조 또는 변경 시 사용자의 제품 작동 권한이 제한될 수 있습니다. **• 중요한 측정을 앞두고 있거나 제품을 떨어뜨렸을 경우 또는 제품이 다른 기계적인 영향을 받은 경우에는 제품의 정확성을 점검하십시오. • 측정 결과는 원칙적으로 특정 주변 조건의 영향을 받을 수 있습니다.** 여기에는 예를 들어, 강한 자기장이나 전자기장을 발생시키는 기기 근처, 진동 및 온도 변화 등이 해당됩니다. **• 측정 조건이 빠르게 변하면 측정 결과를 왜곡시킬 수 있습니다. • 제품을 매우 추운 장소로부터 따뜻한 장소로 옮기거나 그 반대로 따뜻한 장소에서 추운 장소로 옮길 경우에는 제품을 사용하기 전에 주변 환경에 적응되도록 해야 합니다.** 온도 차이가 큰 경우 오작동 및 잘못된 측정 결과를 유발할 수 있습니다. **• 어댑터 및 액세서리와 함께 사용할 경우 액세서리가 안전하게 고정되어 있는지 확인하십시오. • 본 제품은 건설 현장에서 사용하도록 설계되었지만 다른 광학 제품 및 전기 제품(쌍안경, 안경, 카메라)과 마찬가지로 조심스럽게 취급해야 합니다. • 제시된 작동 온도 및 보관 온도를 준수하십시오.**

2.2 추가적인 안전상의 주의사항

• 규정대로 제품을 열지 않으면 등급 1을 넘어가는 레이저빔이 방출될 수 있습니다. 제품을 **Hilti** 서비스 센터에서 수리 받으시기 바랍니다. • 제품을 태양 또는 다른 강한 광원을 마주보지 않도록 조정하십시오. • 레이저가 타인을 향하지 않게 하고 가까운 거리에서 맨살에 조준하지 마십시오. • 제품을 사용하지 않을 경우, 제품의 전원을 끄십시오. • 제품을 너무 밝지 않은 환경에서 사용하십시오. 레이저 빔이 눈에 보여야 합니다. 필요에 따라 작업 공간을 어둡게 하거나 그늘지게 만드십시오. • 제품을 떨어뜨렸거나 또는 제품이 다른 기계적인 영향을 받은 경우에는 제품의 정확성을 점검하십시오. • 측정 오류를 방지하기 위해 레이저 방출창을 깨끗하게 유지하십시오. • 국가별 작업 안전 유의사항에 주의하십시오.

2.3 전자기 적합성(EMC)

제품이 관련 장치에 필요한 엄격한 요구사항을 충족하였음에도 불구하고 **Hilti**사는 강한 전자기파로 인해 기능장애 및 이로 인한 작동 오류의 가능성을 배제할 수 없습니다. 이러한 경우 또는 다른 불확실한 경우에는 테스트 측정을 실시해야 합니다. 또한 **Hilti**사는 다른 기기(예: 비행기의 내비게이션 시스템)에 장애를 일으키는 것을 배제할 수 없습니다.

2.4 배터리의 올바른 사용방법과 취급방법

• 제품을 비교적 장기간 사용하지 않을 경우, 배터리를 제품에서 분리해 두십시오. 배터리는 장기간 보관 시 부식되거나 자체 방전될 수 있습니다. • 배터리는 어린이의 손이 닿지 않는 곳에 두십시오. • 새 배터리와 헌 배터리를 혼합하여 사용하지 마십시오. 항상 모든 배터리를 동시에 교체해야 합니다. 제조회사가 다르거나 모델명이 다른 배터리를 사용하지 마십시오. • 손상된 배터리를 설치하지 마십시오. • 본 제품에 지정된 배터리 유형만 사용하십시오. 다른 배터리를 사용하면 부상을 입을 수 있고, 화재가 발생할 수 있습니다. • 배터리 교환 시 극성이 올바른지 확인하고, 전문적인 배터리 교환 방법에 유의하십시오. 폭발의 위험이 있습니다. • 배터리에 과도한 열을 가하거나 불꽃에 노출시키지 마십시오. 배터리가 폭발하거나 유독 물질이 방출될 수있습니다. • 배터리를 충전시키지 마십시오. • 제품에 장착된 상태에서 배터리를 납땜하지 마십시오. • 단락을 통해 배터리를 방전시키지 마십시오. 배터리에 누설이 발생하거나, 폭발, 화재가 일어날 수 있으며,사람이 부상을 입을 수 있습니다. • 배터리를 손상시키지 말고, 배터리를 서로 분리하지 마십시오. 배터리에 누설이 발생하거나, 폭발, 화재가 일어날 수 있으며, 사람이 부상을 입을 수 있습니다.

3 기술자료

정확도 (타정기가 눌리지 않은 경우)	-15% ... +5%
자동 차단	≈ 6 min
전원	AA 배터리(1.5 V) 3개
최대 대기 습도(응축되지 않음)	85%
작동 시 주변 온도	0 °C ... 50 °C (32 °F ... 122 °F)
보관 온도	-15 °C ... 70 °C (5 °F ... 158 °F)

zh

1 文件相關資訊

1.1 關於本操作說明

• 在初次使用前，請詳讀本文件及詳細的操作說明。本文件包含安全前提、疑難排解處理和產品使用。詳細的說明及有關操作、技術、環境和回收的更多資訊，請參訪以下連結：qr.hilti.com/manual/?id=2313452 • 請遵守本文件、詳細操作說明與產品上的安全說明和警告。 • 操作說明應與產品一起保管，產品交予他人使用時必須連同操作說明一起轉交。

1.2 產品上

雷射資訊

LASER 1

雷射等級1，基於IEC/EN 60825-1:2014 標準並符合CFR 21 § 1040（雷射公告56）。

2 安全性

2.1 一般安全操作說明

⚠ **警告！請詳閱所有的安全預防措施及其他說明。** 若不恰當地使用本產品，可能會產生危險。若未遵守安全說明及其他說明，可能導致本產品損壞及/或人員重傷。保留所有安全須知與說明以供日後參考。

工作區域安全

• 請保持工作區域的整潔與良好照明。 凌亂而昏暗的工作場所容易發生意外。 **• 不可在容易發生爆炸的環境中使用本產品，例如有可燃性液體、瓦斯或粉塵存在的環境。 • 使用本產品時請勿讓旁觀者、兒童與訪客靠近。 • 僅可在指定的使用限制範圍內使用本產品。 • 遵守所在國家的意外事故防範法規。**

電力安全

• 請勿讓本產品暴露在雨中或潮濕的環境下。 水氣滲入會造成短路、觸電、燙傷或爆炸。 **•將產品存放在提箱前，請先擦乾。**

人員安全

• 使用本產品時，請提高警覺，注意進行中的工作並善用常識。您若感到疲倦或仍處於藥品、酒精或藥物的影響，請勿使用本產品。 產品使用中只要稍不注意，可能會導致嚴重傷害。 **• 請避免不當的姿勢。** 隨時站穩並維持平衡。 **• 請穿戴個人防護裝備。** 穿戴個人防護設備可減少受傷危險。 **• 勿使用任何失效的安全保護裝置，並請勿移除任何標示或警告標誌。 • 避免機具意外啟動。為本產品裝入電池、拿起或攜帶本產品前，請確保其已關閉。 • 請依據本說明以及本裝置類型專有的規定使用本產品及配件。請考量工作條件以及欲進行的工作。** 將產品用在原目的外之用途可能會造成危險 **• 即便您已多次使用並熟悉本產品，仍請勿疏於安全意識及輕忽機具安全規範。**粗心大意可能會在轉瞬間即造成嚴重傷害。 **• 本產品不得於醫療裝置附近使用。**

產品的使用與操作

• 僅在本產品和配件能正常運轉時使用。 • 未使用產品時，請將其貯放於兒童無法觸及的地方。請勿讓不熟悉本產品或本說明的人員操作產品。 品在經驗不足的使用者手中是很危險的。 **• 請悉心保養本產品。檢查移動性零件是否正常運作且未卡住，並確定沒有零件破裂或損壞，如此一來才不會影響產品的操作。如果零件損壞，請在使用產品前更換零件。** 很多意外是因產品維護不當所引起的。 **• 在任何情況下都不得修改或改裝本產品。** 進行未經**Hilti**許可之變更或修改會限制使用者該產品的使用權利。 **• 在重要的測量前，以及在產品掉落或受到其他機械物體撞擊力後，請務必檢查產品的準確度。 • 基於套用的原則，某些周圍環境可能會影響測量結果。** 這包括例如靠近能產生強烈磁場或電磁場的設備、震動和溫度改變。 **• 快速變化的測量條件可能會導致錯誤的測量結果。 • 將產品從很冷移到溫暖的環境，或從很熱移到冰冷的環境時，使用前應先讓產品適應溫度。** 溫差過大可能會導致操作及測量結果錯誤。 **• 使用轉接器或其他配件時，請確定配件已確實架好。• 雖然本產品設計為可在不良的工作環境中使用，但仍應像對待其他光學及電子產品（如雙筒望遠鏡、眼鏡、相機）般謹慎使用。 • 請遵守規定的操作與貯放溫度。**

2.2 其他安全說明

• 若未正確打開本產品，可能會發出超過等級1的雷射輻射。請務必將受損產品交付**Hilti**維修中心進行維修。 • 請勿將本產品朝向太陽或其他強光源。 • 請勿將雷射朝向他人或近距離朝向裸露的皮膚。 • 未使用產品時，請將產品關閉。 • 請勿在非常明亮的環境中使用本產品。雷射光束須保持可見。必要時請將工作區域變暗或遮蔽。 • 在掉落或受到其他機械應力後，必須檢查本產品的準確度。 • 請保持雷射出口視窗的清潔，以避免測量錯誤。 • 遵守國家健康和安全要求。

2.3 電磁相容性

本產品雖符合相關適用規則之嚴格要求，但，**Hilti**公司不排除設備因受強力電磁輻射干擾，而可能產生錯誤操作結果的可能性。在此狀況下或是您不確定時，請使用其他方法進行測量以檢查本裝置的準確度。同樣地，**Hilti**也無法排除其他裝置（例如飛機的導航裝置）受到干擾的可能性。

2.4 小心處理和使用電池

• 若長時間不使用，請從產品中取出電池。若長時間貯放，電池可能會腐蝕並自行放電。 • 請確保電池不會落入兒童手中。 • 新舊電池請勿混用。務必同時更換所有電池。請勿使用其他製造商或不同型號的電池。 • 請勿裝入受損電池。 • 請僅使用為此產品指定的電池類型。使用其他的電池可能會造成人員傷亡與火災。 • 更換電池時請注意正確的極性按正確方式替換電池。否則會有爆炸風險。 • 不可讓電池過熱，且不可將電池暴露在火源附近。可能會爆炸和釋放有毒物質。 • 不可將電池充電。 • 不可將電池焊入本產品內。 • 不可以短路方式為電池放電。電池可能洩漏、爆炸、燃燒和導致人員受傷。 • 請勿損壞或拆開電池。電池可能洩漏、爆炸、燃燒和導致人員受傷。

3 技術資料

精確度（未壓下擊釘槍時）	-15% ... +5%
自動斷電	≈ 6 min
電源	3× AA電池 (1.5 V)
未凝結的最大空氣濕度	85%
操作時的環境溫度	0 °C ... 50 °C (32 °F ... 122 °F)
貯放溫度	-15 °C ... 70 °C (5 °F ... 158 °F)

cn

1 文档信息

1.1 关于本操作说明

• 首次使用或操作产品前，请先阅读本文档和本详细操作说明。这是安全、无故障操作和使用产品的先决条件。关于本详细操作说明以及操作、技术、环境和回收的更多信息请参见如下链 接：qr.hilti.com/manual/?id=2313452 • 请注意本文档、本详细操作说明中以及产品上的安全提示和警告提示。 • 请务必将本操作说明与本产品保存在一起，确保将操作说明随产品一起交给他人。

1.2 在产品上

激光信息

LASER 1

1 级激光基于 IEC/EN 60825-1:2014 标准，符合 CFR 21 § 1040 (第 56 号激光公告)。

2 安全

2.1 一般安全说明

⚠ **警告！请阅读所有安全注意事项和其他说明。** 如果操作不当，本产品可能会造成危险。不遵守安全提示和说明会导致产品损坏和/或造成严重伤害。 妥善保管所有安全预防措施和说明，以供将来参考。

工作区域安全

• 保持工作区域清洁并具有良好的照明。 混乱和黑暗的工作区域会引发事故。 **• 不得在存在可燃液体、气体和粉尘等物质的爆炸性环境下操作本产品。 • 当使用本产品时，使儿童和其他人员远离。 • 使用产品时不要超过其规定的限值。 • 遵守您所在国家的事故预防法规。**

电气安全

• 不要让产品暴露在雨水或潮湿环境中。 潮气侵入会导致短路、电击、烫伤或爆炸。 **• 先将产品擦干，然后再存放在运输容器中。**

人身安全

• 保持警觉，注意您正在进行的工作，并在使用产品时利用您自己的判断力。如果感到疲劳或受毒品、酒精或药物的影响，请勿使用此产品。 使用产品时，粗心大意可能会导致严重的人身伤害。 **• 避免不规范的工作姿势。始终站稳并保持平衡。 • 穿戴个人防护装备。** 穿戴个人防护装备可减少人身伤害风险。 **• 不要让安全装置失效，不要去除提示和警告标牌。 • 避免意外启动工具。放入电池、拿起或携带产品前，要确定本产品已关闭。 • 按照本操作说明和特定设备类型专用的方式使用本产品和附件。同时要考虑工作条件和将要执行的工作。** 将产品用于指定用途以外的场合可能会导致危险情形。 **• 不要让自己产生虚假的安全感，不要忽视安全规则，即使在多次使用后已经熟悉了产品时也不例外。** 操作时粗心大意可能在瞬间造成严重伤害。 **• 该产品不允许在医疗设备附近使用。**

产品的使用和操作

• 只有产品和附件处于良好的技术状态时才能使用。 • 不使用时，应将产品放置在儿童接触范围之外。不要使不熟悉本产品或本说明的人员操作本产品。 缺乏经验的人员使用本产品可能十分危险。 **• 请妥善保管产品。检查移动部件运转良好且未卡住，并确保其他部件不存在可能导致产品无法正常工作的断裂或损坏。如果有部件损坏，则先更换损坏的部件，然后再使用本产品。** 许多事故都是因为产品维护不良造成的。 **• 在任何情况下都不得改装或操作该产品。** 未经 **Hilti** 明确批准的变更或改装会限制用户操作本产品的权利。 **• 重要的测量前，以及在掉落或受到其他机械应力后，必须检查产品精度。 • 由于所用的测量原理，某些环境因素可能会对测量结果产生负面影响。** 这些因素包括例如在可以产生强磁场或者电磁场的设备附近、振动和温度变化。 **• 快速改变测量条件可能会导致测量结果不准确。 • 当将产品从低温环境带入高温环境时应当在使用前先让设备适应新环境，反之亦然。** 温差过大会造成操作异常并导致错误的测量结果。 **• 当使用适配器或配件时，请确保附件牢固安装。 • 尽管产品设计适用于苛刻的现场条件，我们也应当像对待其他光学和电子产品 （例如双筒望远镜、眼镜、照相机） 一样要善待它。 • 必须遵守指定的操作和存放温度规定。**

2.2 其他安全说明

• 若以不当方式打开该产品，其可能发出 1 级以上的激光辐射。仅限将本产品交由 **Hilti** 维修中心修理。 • 切勿将本产品朝向阳光或其它强光源。 • 激光器请勿对准其他人员或近距离对准裸露的皮肤。 • 不使用时请关闭产品。 • 请勿在非常明亮的环境中使用本产品。激光束必须保持可见。必要时使工作区域变暗或遮光。 • 在产品掉落或受到其他机械应力后，必须检查其精度。 • 保持激光窗口清洁，以避免测量误差。 • 遵守国家健康和安全要求。

2.3 电磁兼容性

尽管本产品符合适用规定的严格要求，但 **Hilti** 不能完全排除强大的辐射对产品造成干扰导致故障运行的可能性。在这种情况下或如果存在其他不确定因素时，必须进行检查性测量。同样 **Hilti** 也不能排除会对其他设备(例如飞机的导航装置) 造成干扰。

2.4 小心处理和使用电池

• 如果长期不使用电池，将电池从产品中取出。电池长期存放会发生腐蚀和放电。 • 确保不要把电池放在儿童手能接触到的地方。 • 不要混用新电池和旧电池。务必同时更换所有电池。不要混用不同生产商或者不同型号的电池。 • 不要使用损坏的电池。 • 仅使用为此产品指定的电池类型。使用其它电池可能会造成人身伤害和火灾。 • 按要求更换电池时注意正确的电池极性。会有爆炸危险。 • 不要使电池过热且不要将其暴露在明火下。电池可能会爆炸并释放有毒物质。 • 不要给电池充电。 • 不要将电池焊接到产品上。 • 不要通过短接给电池放电。电池可能会泄露、爆炸、燃烧并造成人身伤害。 • 不要损坏并拆解电池。电池可能会泄露、爆炸、燃烧并造成人身伤害

3 技术数据

精度 (针对未压紧的紧固工具)	-15% ... +5%
自动关机等待时间	≈ 6 min
电源	3 节 AA 电池 (1.5 V)
无凝结的最大湿度	85%
适合工作的环境温度	0 °C ... 50 °C (32 °F ... 122 °F)
存放温度	-15 °C ... 70 °C (5 °F ... 158 °F)

he

1 נתונים על התיעוד

1.1 על הוראות הפעלה אלו

• קרא את המסמך הזה ואת הוראות ההפעלה המפורטות במלואן לפני השימוש הראשון במוצר. רק כך ניתן להבטיח עבודה בטוחה ונטולת תקלות. • את הוראות ההפעלה המפורטות כמו גם מידע נוסף על אודות ההפעלה, הטכנולוגיה, הגנת הסביבה ומיחזור תמצא בקישור הבא: qr.hilti.com/manual/?id=2313452 • שים לב להוראות הבטיחות ולאזהרות שבתיעוד זה ובהוראות ההפעלה המפורטות ולא • שים לב להוראות הבטיחות ולאזהרות שבתיעוד זה ובהוראות ההפעלה המפורטות ולאלה שעל המוצר. • שמור את הוראות ההפעלה תמיד בצמוד למוצר, והקפד להעביר אותן לאדם שאליו אתה מעביר את המוצר.

1.2 על המוצר

מידע על הלייזר

LASER 1

ד רוג ל דר 1 על בס ס התקן IEC/EN 60825-1:2014 ותואם ל-CFR 21 § 1040 (Laser Notice 56).

2 בטיחות

2.1 הוראות בטיחות כלליות

⚠ **אזהרה! קרא את כל ההנחיות והוראות הבטיחות.** שימוש לא נכון במוצר עלול להוביל למצבים מסוכנים. אי הקפדה על הוראות הבטיחות וההנחיות עלול להוביל לנזקים למוצר ו/או לפציעות קשות. שמור את כל הוראות הבטיחות וההנחיות לעיון בעתיד.

בטיחות במקום העבודה

• שמור על אזור העבודה שלך נקי ודאג לתאורה מספקת. חוסר סדר או תאורה לקויה במקום העבודה עלולים לגרום לתאונות. **• אל תעבוד עם המוצר בסביבה שקיימת בה סכנת פיצוץ או שיש בה נוזלים, גזים או אבק דליקים. • הרחק ילדים ואנשים אחרים מהמוצר במהלך השימוש בו. • השתמש במוצר רק במסגרת גבולות השימוש המוגדרים. שים לב לכללי מניעת התאונות במדינתך.**

בטיחות בחשמל

• הרחק את המוצר מגשם ורטיבות. לחות שחודרת לסוללה עשויה לגרום לקצרים, להתחשמלות, לשרפה או לפיצוץ. **• נגב וייבש את המוצר לפני שאתה מאחסן אותו במכל ההובלה.**

בטיחות של אנשים

• היה ערני, שים לב למה שאתה עושה, ופעל בתבונה כאשר אתה עובד עם המוצר.אל תשתמש במוצר כשאתה עייף או תחת השפעת סמים, אלכוהול או תרופות. רגע אחד של חוסר תשומת לב בזמן השימוש במוצר עלול להוביל לפציעות קשות.**•הימנע מתנוחות גוף לא טבעיות. עמוד באופן יציב ושמור תמיד על שיווי משקל.• לבש ציוד מגן אישי.** לבישת ציוד מגן אישי מפחיתה את הסיכון לפציעות. **• אל תשבית התקני בטיחות ואל תסיר הודעות או שלטי אזהרה.• מנע הפעלה בשוגג. ודא שהמוצר כבוי לפני שאתה מכניס סוללות, מרים או מזיז את המוצר. ובפעולה שע יך בצע.** שימוש במוצרים מטרות אחרות מא ה ש שמן הם מיועדים ע ו היות מסוכן. **• אל תהיה שאנן בנושאי בטיחות, ואל תתעלם מהוראות הבטיחות גם אם אתה משתמש במוצר פעמים רבות ואתה מכיר אותו היטב.** התנהגות רשלנית עלולה להוביל לפציעות קשות בתוך שניות.**• אין להשתמש במוצר בקרבת מכשירים רפואיים.**

שימוש וטיפול במוצר

• השתמש במוצר ובאביזרים רק בתנאי שהם נמצאים במצב טכני מושלם. • שמור מוצרים שאינם בשימוש הרחק מהישג ידם של ילדים. אל תאפשר לאנשים שאינם יודעים כיצד להשתמש במוצר או שלא קראו את ההוראות להשתמש בו. המוצר מסוכן כאשר משתמשים בו אנשים ללא ניסיון.**• טפל במוצר בקפידה. בדוק אם החלקים הנעים פועלים בצורה חלקה ואינם נתקעים, אם ישנם חלקים שבורים או מקולקלים, המשבשים את הפעולה התקינה של המוצר. לפני השימוש במוצר דאג לתיקון חלקים לא תקינים.** תאונות רבות נגרמו עקב תחזוקה לקויה של מוצרים.**אסור בשום אופן לבצע שינויים או מניפולציות במוצר.** שינויים שלא אושרו במפורש על ידי **Hilti** עלולים להגביל את הזכות של המשתמש להפעיל את המוצר. **• לפני מדידות חשובות ולאחר נפילה או השפעה מכנית אחרת יש לבדוק את מידת הדיוק של המוצר.• תנאי סביבה מסוימים עשויים לשבש את תוצאות המדידה.** אלה כוללים לדוגמה מכשירים קרובים הפולטים שדות•מגנטיים או אלקטרומגנטיים, רעידות ושינויי טמפרטורה.**•תנאי מדידה המשתנים במהירות עלולים לזייף את תוצאות המדידה. • כאשר מעבירים את המוצר מאזור קר מאוד לסביבה חמה או להפך יש לאפשר לו להתאקלם בסביבה החדשה לפני השימוש.** הבדלי חום גדולים עלולים להוביל לפעולות שגויות ולתוצאות מדידה שגויות.**•כאשר משתמשים במתאמים ובאביזרים יש לוודא שהאביזר מחובר היטב.•אף על פי שהמוצר תוכנן לעבודה בתנאים הקשים של אתר בנייה, יש לטפל בו בהקפדה, כמו במוצרים אופטיים וחשמליים אחרים (משקפות, משקפיים, מצלמות). וחשמליים אחרים (משקפות, משקפיים, מצלמות).• הקפד על תחומי הטמפרטורה לעבודה ולאחסון.**

2.2 הוראות בטיחות נוספות

• פתיחת לא מקצועית של המכשיר עלולה לגרום לפליטת קרינת לייזר שתחרוג מדירוג 1. הבא את המכשיר לתיקון במעבדות שירות של **Hilti** בלבד. • אין לכוון את המוצר לשמש או למקורות אור חזק אחרים.• אל תכוון את הלייזר לאנשים אחרים ואל תכוון אותו לעור ממרחק קצר.• כבה את המוצר כשאינך משתמש בו. • אל תשתמש במוצר בסביבה מוארת מאוד. קרן הלייזר צריכה להיות גלויה תמיד. החשך או הצלל את אזור העבודה במקרה הצורך.• אם המוצר נפל או ספג פגיעה מכנית אחרת יש לבדוק את רמת הדיוק שלו.• כדי למנוע שגיאות במדידות יש לשמור על חלונית הלייזר נקייה.• ציית לתקנות הבטיחות בעבודה התקפות במדינתך.

2.3 תאימות אלקטרומגנטית

אף על פי שהמוצר עומד בדרישות המחמירות של התקנים הרלוונטיים, **Hilti** אינה יכולה לשלול את האפשרות שקרינה חזקה תפריע למכשיר, מה שעלול לגרום לתקלות בתפקוד שלו. במקרה זה או במקרה של חוסר ודאות אחר במדידות יש לבצע מדידות בקרה. כמו כן **Hilti** אינה יכולה לשלול את האפשרות שהמכשיר יפריע למכשירים אחרים (כגון מכשירי ניווט של מטוסים).

4.2 טיפול ושימוש קפדניים בסוללות

• הוצא את הסוללות מהמוצר לפני זמן ממושך ללא שימוש במוצר. באחסון ממושך הסוללות עלולות להחליד ולהתרוקן מעצמן.• ודא שהסוללות אינן מגיעות לידיהם של ילדים.• אין לשלב סוללות חדשות וישנות ביחד. החלף תמיד את כל הסוללות בזמן. אין להשתמש בסוללות של יצרנים שונים או מדגמים שונים. • אין להשתמש בסוללות פגומות. • השתמש רק בסוללות מהסוג המיועד למוצר זה. שימוש בסוללות אחרות עלול לגרום לשרפות. • כשאתה מחליף סוללה הקפד על קוטביות נכונה ועל החלפה נכונה של הסוללה. סכנת התפוצצות. •אל תחמם את הסוללות ואל תחשוף אותן לאש. הסוללות עלולות להתפוצץ ולפלוט חומרים רעילים. • אל תטען את הסוללות יותר מדי.•אל תלחים את הסוללות במוצר. • אל תרוקן את הסוללות באמצעות קיצור. הסוללות עלולות לדלוף, להתפוצץ, להישרף ולפצוע אנשים. • אל תפגע בסוללות ואל תפרק אותן. הסוללות עלולות לדלוף, להתפוצץ, להישרף ולפצוע אנשים.

3 נתונים טכניים

דיוק (כאשר אקדח המסמרים לא נלחץ)	- 15% ... +5%
כיבוי אוטומטי	≈ 6 דקות
אספקת חשמל	3 סוללות AA(1.5V)
לחות אוויר מרבית ללא עיבוי	85%
טמפרטורת סביבה בעבודה	50 °C ... 0 °C (122 °F ... 32 °F)
טמפרטורת אחסון	70 °C ... 15 °C- (158 °F...5 °F)